CNL 6415
CNL 6415 teleszkópos páraelszívó

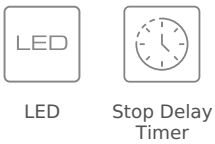

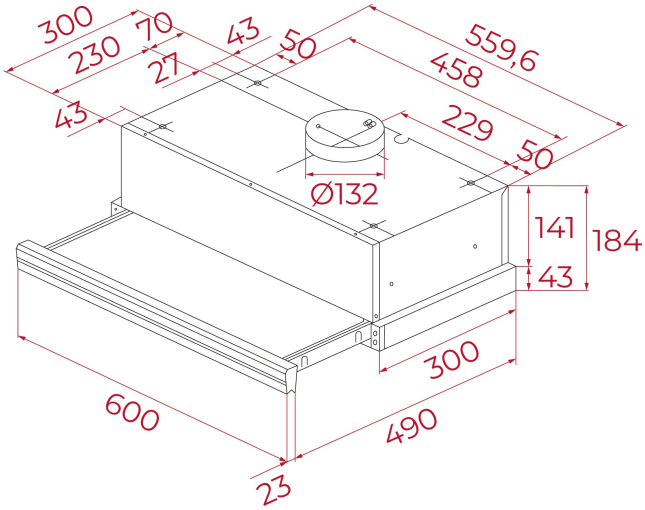

REFERENCIA

REF: 40436810 EAN: 8421152146170

JELLEMZŐK

Teleszkópos páraelszívó
EcoPower motor
Energiahatékonysági osztály: A
Elektronikus kezelőpanel
5 + 1 Sebesség
Légszállítási adatok:
Szabad kivezetés esetén: 393 m³/h
Intenzív fokozat: 385 m³/h
EN 61591 szabvány szerint:
3. fokozat: 312 m³/h
1. fokozat: 226 m³/h
Zajszint (LwA) EN 60704-2-13 szabvány szerint:
Intenzív fokozat: 69 dB
3. fokozat: 64 dB
1. fokozat: 57 dB
LED csík világítás
2 alumínium szűrő
Automatikus világítás
Cserélhető front panel
Ujjlenyomatmentes kezelő panel

MÉRETEK

Magasság (mm): 184
Szélesség (mm): 600
Mélység (mm): 300/490
Súly (kg): 7,1

TECHNIKAI SPECIFIKÁCIÓK

"Energiahatékonysági osztály ": A
Zaj (LwA) Minimális sebesség (dB): 56,8
Zaj (LwA) Maximális sebesség (dB): 64,3
Zaj (LwA) Boost Sebesség (dB): 68,9
Ø kimeneti nyílás (mm): 120

SZÍNEK

40436810	Rozsdamentes Acél
40436811	Fekete
40436811	Fehér