SteakMaster
Steakmaster sütő

HydroClean | Plus Extension Telescopic Guide | Pyrolysis | SoftClose | SurroundTemp

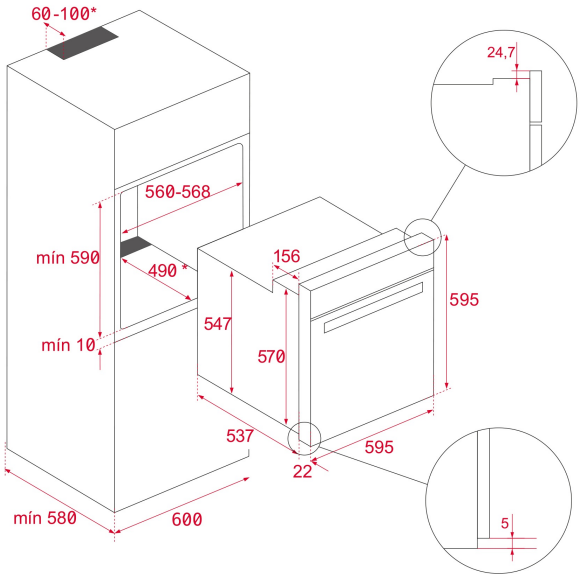

REFERENCIA

REF: 111000026 EAN: 8434778009910

JELLEMZŐK

SteakGrill (700°C)
Multifunkciós sütő
Surround temp
Dual Clean tisztítórendszer: Pirolitikus (3 szint)+ HydroClean® PRO
Energiaosztály: A, akár 20%-kal kevesebb fogyasztás
Kapacitás: 71/63 liter (bruttó/nettó)
TFT4" Érintésvezérlésű kezelőpanel
LED világítású vezérlőgomb
20 automatikus program
20 programozott recept
Automatikus Express előmelegítés
Sütés alacsony hőfokon
Gyermekzár
Automatikus kikapcsolás biztonsági rendszer
4 üvegezésű, eltávolítható ajtó
Könnyen záródó SoftClose ajtó
Tiszta üveg belső sütőajtó
Teleszkópos tálcavezető, 5 sütési szint
Speciális sütőrács steakek elkészítéséhez
2 sebességű hűtőrendszer

MÉRETEK

Magasság (mm): 595
Szélesség (mm): 595
Mélység (mm): 537+22
Súly (kg): 45,8

TECHNIKAI SPECIFIKÁCIÓK

"Energiahatékonysági osztály ": A
Teljesítmény (V): 220-240
Frekvencia (Hz): 50/60
Maximális teljesítmény (W): 3518

SZÍNEK

111000026 Fekete Üveg