Diamond 86 1B 1D DIAMOND 1B 1D

Lifetime warranty+SilentSmart | 200mm | Hygiene | R15

LEÍRÁS	DIAMOND 1B 1D
ÉLETSTÍLUS	Maestro
SZÍNEK	
REFERENCIA	REF. 115100012 EAN. 8434778004748

Diamond 86 1B 1D

JELLEMZŐK

PureLine üveg mosogatótálca
1 inox medence és 1 csepptálca
Edzett üveg felület csiszolt széllel
Hagyományos, ráépíthető
Megfordítható
Fehér színben

Diamond 86 1B 1D

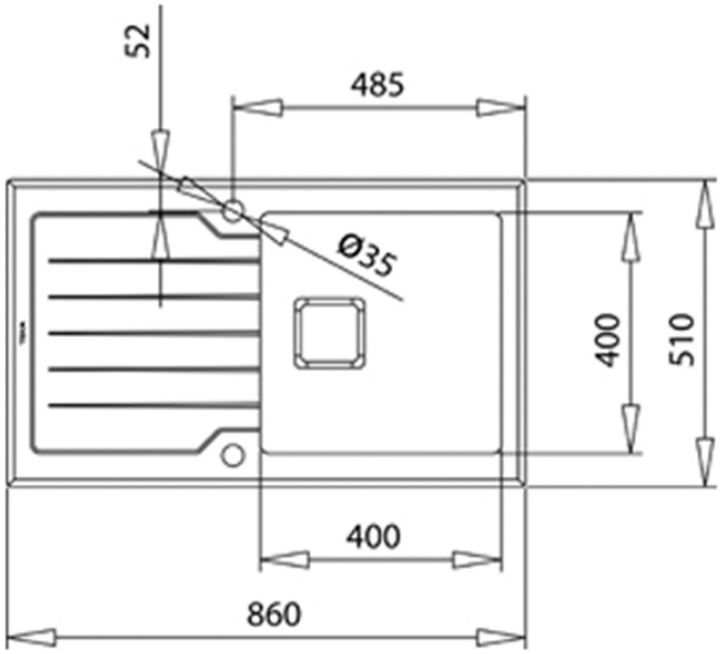

MÉRETEK

Magasság (mm): 200
Szélesség (mm): 510
Mélység (mm): 200
Súly (kg): 3,48

TECHNIKAI SPECIFIKÁCIÓK

MEDENCE	**Fő medence magasság (mm):** 400 **Fő medence szélessége (mm):** 400 **Fő medence mélysége (mm):** 200
EGYÉB JELLEMZŐK	**Csaptelep helyek száma:** 2 **Szelep hely típusa:** 3½" SQUARED
EGYÉB	**Alap (cm):** 50
MOSOGATÓTÁLCA MŰSZAKI RAJZA	**Medence:** 1 **Lefolyó :** 1