DOS 60.1 VN Rusztikus dekoratív páraelszívó

LED

LED

LEÍRÁS	Rusztikus dekoratív páraelszívó
ÉLETSTÍLUS	Total
SZÍNEK	
REFERENCIA	REF. 113010001 EAN. 8434778010053

DOS 60.1 VN

JELLEMZŐK

Rusztikus dekoratív elszívó
Energia hatékonysági osztály: B
Elektronikus kezelőpanel
Működést jelző fény
3 sebesség
Légszállítási adatok
Szabad kivezetés esetén: 650 m³/h
EN 61591 szabvány szerint
3. fokozat: 603 m³/h
1. fokozat: 256 m³/h
Zajszint (LwA) EN 60704-2-13 szabvány szerint
3. fokozat: 66 dB
1. fokozat: 51 dB
2 alumínium szűrő

DOS 60.1 VN

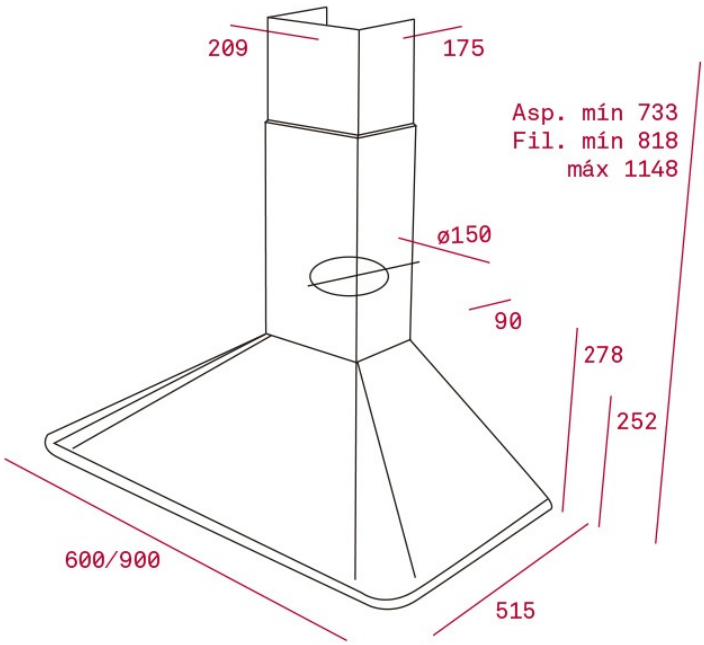

MÉRETEK

Magasság (mm): 733-1148
Szélesség (mm): 600/900
Mélység (mm): 500
Súly (kg): 11,2

TECHNIKAI SPECIFIKÁCIÓK

TULAJDONSÁGOK

Tanúsítványok: CE; CB; Rohs
Ø Kivezető szűkítő (mm) : 150
Csatlakozó: European Plug
Feszültség (V): 220-230
Frekvencia (Hz): 50-60
Maximális teljesítmény (W): 290
Motor teljesítmény (W): 250

KIEGÉSZÍTŐK

Visszacsapó szelep: Igen
Kiömlő szűkítő: Igen
Szénszűrő (opcionális): D5C

TÍPUS

Szűrők száma: 2
Sebesség fokozatok: 3

DOS 60.1 VN
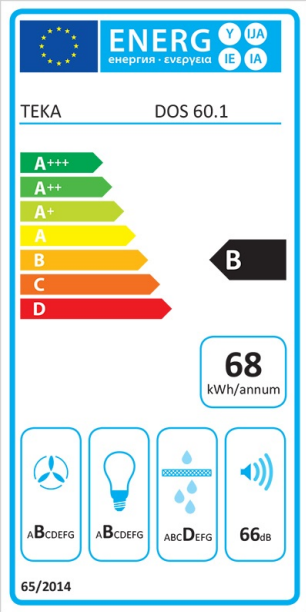
ENERGIA CÍMKE