CNL 6415

Выдвижная вытяжка шириной 60 см



ՀՂՈՒՄ

REF: 40436810 **EAN:** 8421152146170

ՉԱՓԵՐԸ

Արտադրանքի երկարություն (մմ): 184
Արտադրանքի լայնություն (մմ): 600
Արտադրանքի խորություն (մմ): 300/490
Արտադրանքի քաշ (կգ): 7,1

TECH SPECS

Էներգախնայողության դաս: A
Աղմուկի մակարդակ (LwA) նվազագույն արագության դեպքում (դԲ): 56,8
Աղմուկի մակարդակ (LwA) առավելագույն արագության դեպքում (դԲ): 64,3
Աղմուկի մակարդակ (LwA) ինտենսիվ արագության դեպքում (դԲ): 68,9
Ø Ծխատարի անցք (մմ): 120

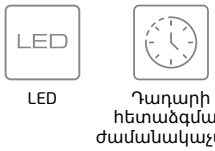

LED

Դադարի հետաձգման ժամանակաչափ

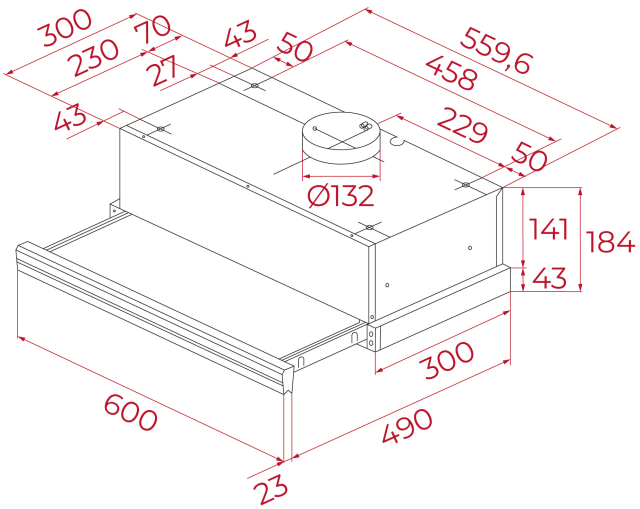

ԳՈՒՅՆԵՐ

	40436810	Չժանգոտվող պողպատ
	40436811	Սպիտակ
	40436812	Բեժ