TZ 6420
Стеклокерамическая варочная панель 60 см

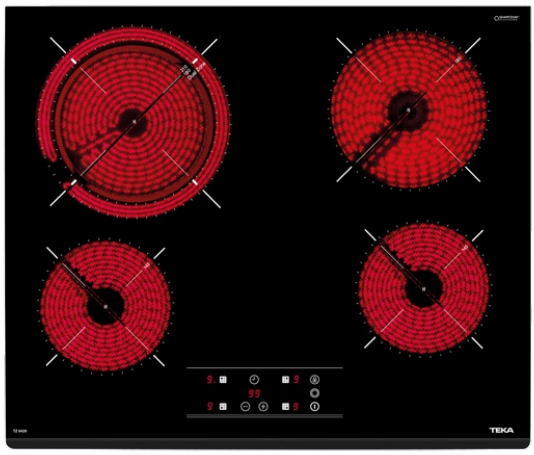

Ավտոմատ արգելափակում | Հեշտ սպասարկում | Հզորություն պլյուս

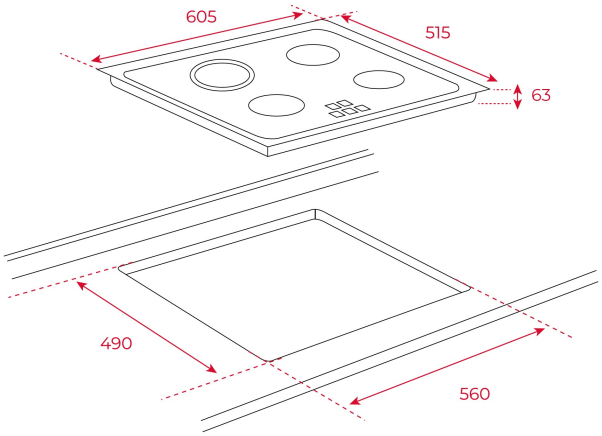

ՀՂՈՒՄ

REF: 40239020 EAN: 8421152148174

ԱՌԱՆՁՆԱՀԱՏԿՈՒԹՅՈՒՆՆԵՐ

Стеклокерамическая варочная панель 60 см
Сенсорная панель управления
Фацетированное стекло по переднему краю
Цифровое программирование времени приготовления до 99 мин.
Индивидуальное программирование каждой конфорки
Автоматика закипания
Блокировка безопасности
Индикаторы остаточного тепла
4 зоны приготовления:
1 двухконтурная конфорка Ø 210/180 мм;
1 конфорка Ø 180 мм;
2 конфорки Ø 145 мм
Максимальная номинальная мощность: 6200 Вт

ՉԱՓԵՐԸ

Արտադրանքի երկարություն (մմ): 51
Արտադրանքի լայնություն (մմ): 600
Արտադրանքի խորություն (մմ): 510
Արտադրանքի քաշ (կգ): 8,9

TECH SPECS

Հոսանքի լարում (Վ): 220-240
Հաճախականությանուն (Հg): 50/60
Առավելագույն անվանական հզորություն (Վտ): -

ԳՈՒՅՆԵՐ

40239020 Սև ապակի

ԷՆԵՐԳԻԱՅԻ ԱՐԴՅՈՒՆԱՎԵՏՈՒԹՅՈՒՆ

Power consumption in standby mode (W): -
Time to reach standby mode (min): -