Tikal DSS 985
Пристенная пирамидальная вытяжка шириной 90 см. Тонкий корпус с профилем 15 мм высотой

LED

Դադարի հետաձգման ժամանակաչափ

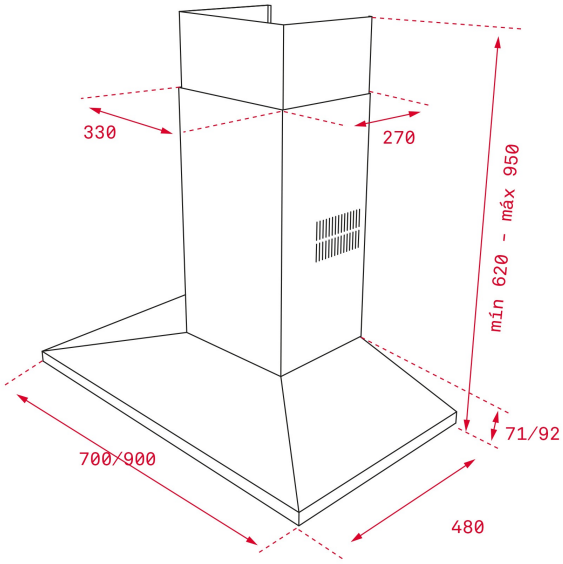

ՀՂՈՒՄ

REF: 40437010 EAN: 8421152145654

ԱՌԱՆՁՆԱՀԱՏԿՈՒԹՅՈՒՆՆԵՐ

Пристенная пирамидальная вытяжка
Тонкий корпус с профилем 15 мм высотой
Мотор EcoPower (с двойной турбиной)
Панель управления с кнопками
Подсветка кнопок панели управления
3 скорости + интенсивный режим
3 фильтра из нержавеющей стали
Таймер остановки работы
Светодиодная лента 1*12 Вт
Вытяжка работает в режиме отвода
Для использования в режиме рециркуляции необходимо приобрести комплект рециркуляции 1/N1 код 40490147 - 1 шт.
В комплект рециркуляции входят угольные фильтры
Производительность:
в тестовом режиме, м3/ч: 1200
в интенсивном режиме (IEC-61591), м3/ч: 760
на максимальной скорости (IEC-61591), м3/ч: 597
на минимальной скорости (IEC-61591), м3/ч: 303
Уровень шума (UNE-EN 60704-2-13):
в интенсивном режиме, дБ: 56
на максимальной скорости, дБ: 45
на минимальной скорости, дБ: 28
В комплекте: переходник 150/120 мм, европейская вилка
Опция (не входит в комплект): угольный фильтр D4C код 61801262 - 2 шт.
Класс энергоэффективности: A
Класс гидродинамической эффективности: A
Класс эффективности освещения: A
Класс эффективности фильтрации жира: C
Максимальная номинальная мощность, Вт: 292
Сделано в Португалии

ՉԱՓԵՐԸ

Արտադրանքի երկարություն (մմ): 700-1100
Արտադրանքի լայնություն (մմ): 900
Արտադրանքի խորություն (մմ): 480
Արտադրանքի քաշ (կգ): 14,37

TECH SPECS

Էներգախնայողության դաս: A
Աղմուկի մակարդակ (LwA) նվազագույն արագության դեպքում (դԲ): 53,7
Աղմուկի մակարդակ (LwA) առավելագույն արագության դեպքում (դԲ): 68,2
Աղմուկի մակարդակ (LwA) ինտենսիվ արագության դեպքում (դԲ): 72,5
Ø Ծխատարի անցք (մմ): 150

ԳՈՒՅՆԵՐ

	40437010	Չժանգոտվող պողպատ