PerfectA4 DLH 985 T
Пристенная вытяжка Ultraslim шириной 90 см. Высота корпуса 45 мм

LED | PERFECTA-4 | Դադարի հետաձգման ժամանակաչափ

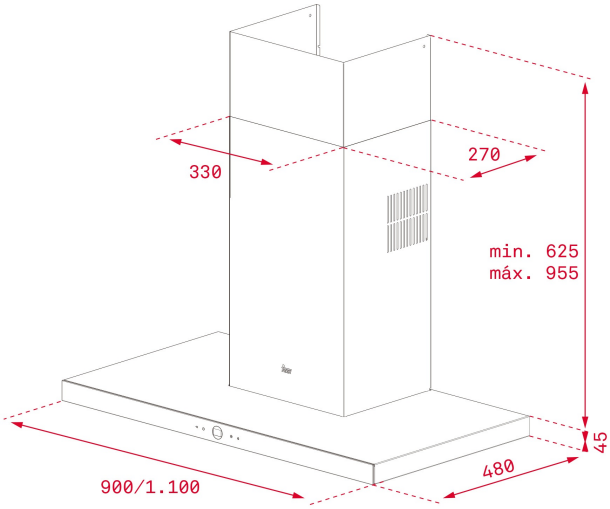

ՀՂՈՒՄ

REF: 40437100 EAN: 8421152145661

ԱՌԱՆՁՆԱՀԱՏԿՈՒԹՅՈՒՆՆԵՐ

Пристенная вытяжка Ultraslim
Высота корпуса 45 мм
Мотор EcoPower (с двойной турбиной)
Сенсорная панель управления и дисплей с белыми символами
3 скорости + интенсивный режим
3 фильтра из нержавеющей стали (12 слоев)
Таймер остановки работы
Индикация загрязнения фильтров
Детектор влажности
Светодиодная лента 1*7 Вт
Вытяжка работает в режиме отвода
Для использования в режиме рециркуляции необходимо приобрести комплект рециркуляции 1/N1 код 40490147 - 1 шт.
В комплект рециркуляции входят угольные фильтры
Производительность:
в тестовом режиме, м3/ч: 1200
в интенсивном режиме (IEC-61591), м3/ч: 760
на максимальной скорости (IEC-61591), м3/ч: 651
на минимальной скорости (IEC-61591), м3/ч: 352
Уровень шума (UNE-EN 60704-2-13):
в интенсивном режиме, дБ: 56
на максимальной скорости, дБ: 45
на минимальной скорости, дБ: 28
В комплекте: переходник 150/120 мм, европейская вилка
Опция (не входит в комплект): угольный фильтр D4C код 61801262 - 2 шт.
Класс энергоэффективности: A
Класс гидродинамической эффективности: A
Класс эффективности освещения: A
Класс эффективности фильтрации жира: A
Максимальная номинальная мощность, Вт: 287

ՉԱՓԵՐԸ

Արտադրանքի երկարություն (մմ): 670-1000
Արտադրանքի լայնություն (մմ): 900
Արտադրանքի խորություն (մմ): 480
Արտադրանքի քաշ (կգ): 15,33

TECH SPECS

Էներգախնայողության դաս: A
Աղմուկի մակարդակ (LwA) նվազագույն արագության դեպքում (դԲ): 54,3
Աղմուկի մակարդակ (LwA) առավելագույն արագության դեպքում (դԲ): 67,8
Աղմուկի մակարդակ (LwA) ինտենսիվ արագության դեպքում (դԲ): 71,8
Ø Ծխատարի անցք (մմ): 150

ԳՈՒՅՆԵՐ