GFH 73

Встраиваемая под колпак вытяжка шириной 73 см





LED

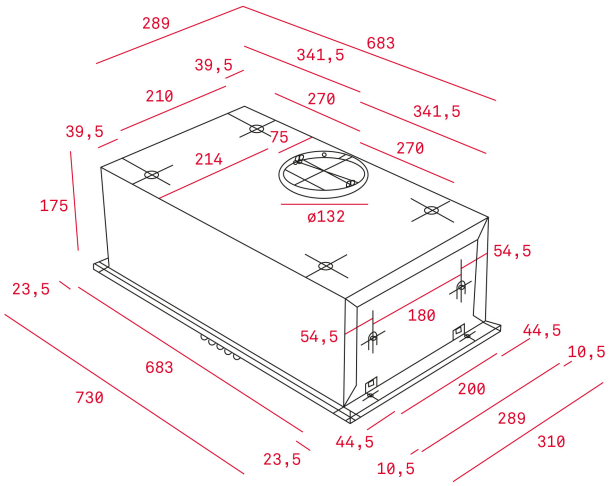

ՀՂՈՒՄ

REF: 40446710 **EAN:** 8421152036402

ԱՌԱՆՁՆԱՀԱՏԿՈՒԹՅՈՒՆՆԵՐ

Встраиваемая под колпак вытяжка
Мотор с двойной турбиной
Панель управления с кнопками
Индикатор включения
3 скорости
2 алюминиевых фильтра
галогенные лампы 2*20 Вт
Производительность:
в тестовом режиме, м3/ч: 756
на максимальной скорости (IEC-61591), м3/ч: 380
на минимальной скорости (IEC-61591), м3/ч: 223
Уровень шума (UNE-EN 60704-2-13):
на максимальной скорости, дБ: 52
на минимальной скорости, дБ: 42
Выход: диаметр 120 мм
В комплекте: европейская вилка
Опция (не входит в комплект): угольный фильтр CBC код 61801251 - 2 шт.
Класс энергоэффективности: E
Класс гидродинамической эффективности: F
Класс эффективности освещения: F
Класс эффективности фильтрации жира: C
Максимальная номинальная мощность, Вт: 215
Сделано в Португалии

ՉԱՓԵՐԸ

Արտադրանքի երկարություն (մմ): 175
Արտադրանքի լայնություն (մմ): 730
Արտադրանքի խորություն (մմ): 310
Արտադրանքի քաշ (կգ): 6,2

TECH SPECS

Էներգախնայողության դաս: D
Աղմուկի մակարդակ (LwA) նվազագույն արագության դեպքում (դԲ): 53
Աղմուկի մակարդակ (LwA) առավելագույն արագության դեպքում (դԲ): 67
Աղմուկի մակարդակ (LwA) ինտենսիվ արագության դեպքում (դԲ): N/A
Ø Ծխատարի անցք (մմ): 120

ԳՈՒՅՆԵՐ



40446710 Չժանգոտվող պողպատ