GFG2

Встраиваемая под колпак вытяжка шириной 55 см





LED

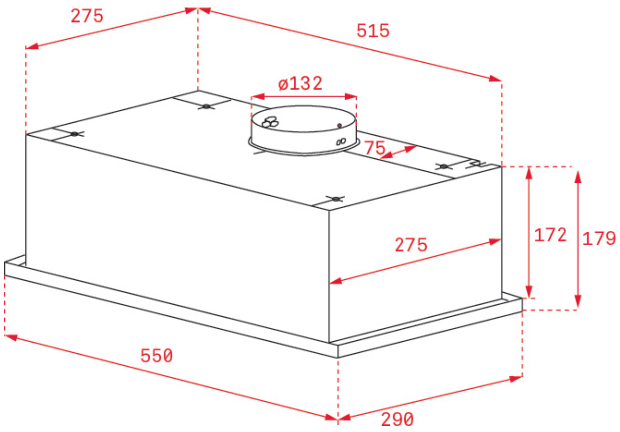

ՀՂՈՒՄ

REF: 40446753 **EAN:** 8421152146040

ԱՌԱՆՁՆԱՀԱՏԿՈՒԹՅՈՒՆՆԵՐ

Встраиваемая под колпак вытяжка
Глубина 290 мм
Мотор с двойной турбиной
Панель управления с кнопками
Индикатор включения
3 скорости
Фильтр из нержавеющей стали
Светодиодная лента 1*5 Вт
Производительность:
в тестовом режиме, м3/ч: 840
на максимальной скорости (IEC-61591), м3/ч: 329
на минимальной скорости (IEC-61591), м3/ч: 223
Уровень шума (UNE-EN 60704-2-13):
на максимальной скорости, дБ: 55
на минимальной скорости, дБ: 39
Выход: диаметр 120 мм
В комплекте: европейская вилка
Опция (не входит в комплект): угольный фильтр CBC код 61801251 - 2 шт.
Класс энергоэффективности: E
Класс гидродинамической эффективности: F
Класс эффективности освещения: C
Класс эффективности фильтрации жира: B
Максимальная номинальная мощность, Вт: 180
Сделано в Португалии

ՉԱՓԵՐԸ

Արտադրանքի երկարություն (մմ): 178
Արտադրանքի լայնություն (մմ): 550
Արտադրանքի խորություն (մմ): 290
Արտադրանքի քաշ (կգ): 5,53

TECH SPECS

Էներգախնայողության դաս: D
Աղմուկի մակարդակ (LwA) նվազագույն արագության դեպքում (դԲ): 53
Աղմուկի մակարդակ (LwA) առավելագույն արագության դեպքում (դԲ): 67
Աղմուկի մակարդակ (LwA) ինտենսիվ արագության դեպքում (դԲ): 0
Ø Ծխատարի անցք (մմ): 120

ԳՈՒՅՆԵՐ



40446753 Չժանգոտվող պողպատ