HLC 844 C
Компактный мультифункциональный духовой шкаф с функциями микроволновой печи и режимом турбо

ՀիդրոՔլին | 40լ | Հալեցում ըստ ժամանակի | Հալեցում ըստ քաշի | Շրջապատի ջերմաստիճան

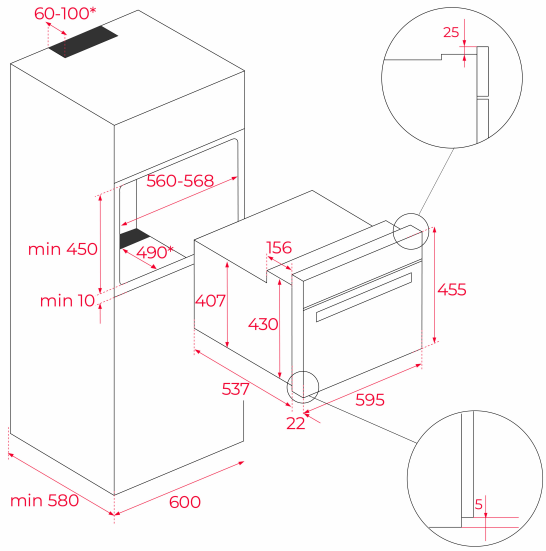

ՀՂՈՒՄ

REF: 40587612 EAN: 8421152154373

ԱՌԱՆՁՆԱՀԱՏԿՈՒԹՅՈՒՆՆԵՐ

Компактный мультифункциональный духовой шкаф с функциями микроволновой печи и режимом турбо
11 режимов приготовления
Объём 40 л
Hydroclean® ECO
Фиксированные глянцевые регуляторы с металлическим ободком
Стеклянная сенсорная панель управления с цифровым дисплеем
Механический селектор функций
Таймер
Нержавеющая сталь с защитным покрытием от следов пальцев
Стандартный доводчик двери
Гриль
Протектор для защиты от ожога грилем
Разморозка, турборежим, PIZZA (нижний нагрев + турбо), ECO режим
5 уровней мощности микроволн (1000 Вт)
Быстрое включение режима микроволн одной кнопкой
Быстрый старт +30 сек.
Разморозка во времени и весу
Инновационное покрытие Slippery
Тангенциальная система охлаждения
Рельефное дно камеры с углублением для воды для чистки Hydroclean
Внутренняя поверхность дверцы из закалённого стекла
Трёхслойная термоизолированная дверца, 2 съёмных внутренних стекла
Автоматическое отключение при открытии дверцы
Блокировка для безопасности детей
Температурный диапазон 50-250 °C
5-уровневые хромированные направляющие
1 стеклянный противень, 1 усиленная решётка
Класс энергопотребления A+
Кабель 110 см + Shuko
Подсветка галогенной лампой G9 25 Вт
Максимальная номинальная мощность 3400 Вт
Сделано в Португалии

ՉԱՓԵՐԸ

Արտադրանքի երկարություն (մմ): 455
Արտադրանքի լայնություն (մմ): 595
Արտադրանքի խորություն (մմ): 559
Արտադրանքի քաշ (կգ): 30

TECH SPECS

Էներգախնայողության դաս: -
Հոսանքի լարում (Վ): 220-240
Հաճախականությանուն (Հz): 50

Առավելագույն անվանական հզորություն (Վտ): 3400

ԳՈՒՅՆԵՐ

40587612	Սպիտակ ապակի
40587602	Սև ապակի