HLC 860 P
Компактный мультифункциональный духовой шкаф с DualClean, TFT-дисплеем и режимом турбо .

Հիդրոքլին | 44լ | Plus Extension Telescopic Guide | Պիրոլիզ | Շրջապատի ջերմաստիճան

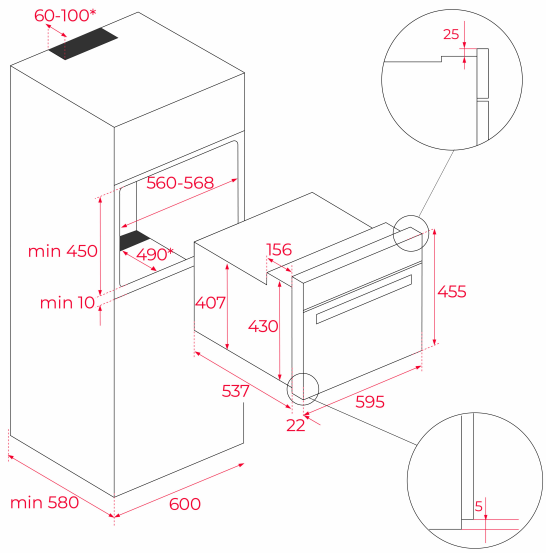

ՀՂՈՒՄ

REF: 41534020 EAN: 8421152148686

ԱՌԱՆՁՆԱՀԱՏԿՈՒԹՅՈՒՆՆԵՐ

Компактный мультифункциональный духовой шкаф с TFT-дисплеем с DualClean (пиролиз + HydroClean® PRO) и режимом турбо
Температурный диапазон 30-270 °C
12 режимов приготовления + 20 рецептов + DualClean (пиролиз + HydroClean® PRO)
Объём 44 л
Фиксированные глянцевые регуляторы с металлическим ободком с подсветкой
Стеклянная сенсорная панель управления + жидкокристаллический TFT бело-красный дисплей 4”
Нержавеющая сталь с защитным покрытием от следов пальцев
Стандартный доводчик двери
Пиролиз на 3 программы (до 500°C)
Неоткидной макси-гриль
Протектор для защиты от ожога грилем
Автоматический быстрый разогрев
Разморозка, турборежим, брожение, PIZZA (нижний нагрев + турбо), ECO режим, функция медленного приготовления
Инновационное покрытие Slippery
Тангенциальная система охлаждения (вентилятор с 2-мя скоростями)
Рельефное дно камеры с углублением для воды для чистки HydroClean
Внутренняя поверхность дверцы из закалённого стекла
Четырёхслойная термоизолированная дверца, 3 съёмных внутренних стекла
Автоматическое отключение при открытии дверцы
Блокировка для безопасности детей (таймер и дверь)
Телескопические направляющие на 1 уровне
3-уровневые хромированные направляющие
1 глубокий противень (50 мм) с покрытием Slippery, 1 усиленная решётка
Класс энергопотребления A+
Кабель 150 см + вилка
Подсветка лампой накаливания 25 Вт
Максимальная номинальная мощность 3015 Вт
Сделано в Испании

ՉԱՓԵՐԸ

Արտադրանքի երկարություն (մմ): 455
Արտադրանքի լայնություն (մմ): 595
Արտադրանքի խորություն (մմ): 537+22
Արտադրանքի քաշ (կգ): 29

TECH SPECS

Էներգախնայողության դաս: A+
Հոսանքի լարում (Վ): 220-240
Հաճախականությանուն (Հg): 50/60

ԳՈՒՅՆԵՐ

41534020 Սև ապակի