DOS 90.1
Пристенная пирамидальная вытяжка шириной 90 см

LED

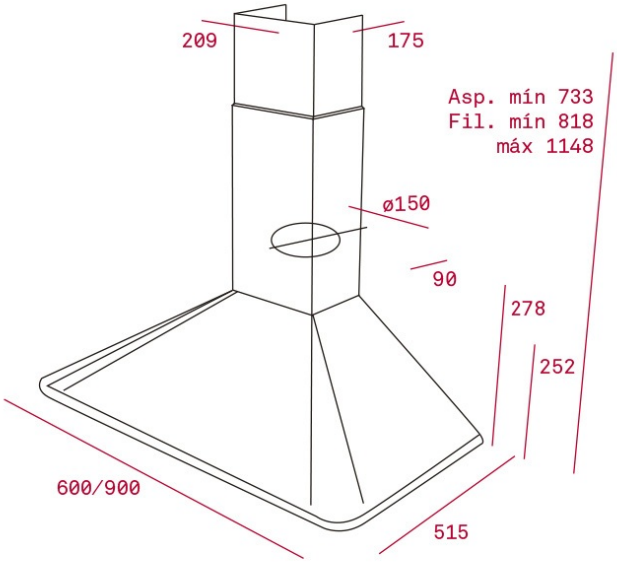

ՀՂՈՒՄ

REF: 40489333 EAN: 8421152127971

ԱՌԱՆՁՆԱՀԱՏԿՈՒԹՅՈՒՆՆԵՐ

Пристенная пирамидальная вытяжка
Мотор с двойной турбиной
Электронная панель управления
Матовое текстурированное покрытие
Индикатор включения
3 скорости
2 алюминиевых фильтра
Галогенные лампы 2*20 Вт
Производительность:
в тестовом режиме, м3/ч: 1130
на максимальной скорости (IEC-61591), м3/ч: 734
на минимальной скорости (IEC-61591), м3/ч: 271
Уровень шума (UNE-EN 60704-2-13):
на максимальной скорости, дБ: 66,6
на минимальной скорости, дБ: 45,7
В комплекте: переходник 150/120 мм, европейская вилка
Опция (не входит в комплект): угольный фильтр D5C 61801259 - 2 шт.
Класс энергоэффективности: C
Класс гидродинамической эффективности: B
Класс эффективности освещения: E
Класс эффективности фильтрации жира: D
Максимальная номинальная мощность, Вт: 290
Сделано в Польше

ՉԱՓԵՐԸ

Արտադրանքի երկարություն (մմ): 733-1148
Արտադրանքի լայնություն (մմ): 600/900
Արտադրանքի խորություն (մմ): 500
Արտադրանքի քաշ (կգ): 13,2

TECH SPECS

Էներգախնայողության դաս: B
Աղմուկի մակարդակ (LwA) նվազագույն արագության դեպքում (դԲ): 51
Աղմուկի մակարդակ (LwA) առավելագույն արագության դեպքում (դԲ): 66
Աղմուկի մակարդակ (LwA) ինտենսիվ արագության դեպքում (դԲ): N/A
Ø Ծխատարի անցք (մմ): 150

ԳՈՒՅՆԵՐ

	40489333	Անտրացիտային էմալ /Հնեցված բրոնզ
	40489331	Վանիլային արծաթ
	40489331	Անտրացիտային էմալ /Հնեցված բրոնզ
	40489331	Վանիլային արծաթ