HLC 847 C
Компактный мультифункциональный духовой шкаф с функциями микроволновой печи и режимом турбо .

ՀիդրոՔլին | 40լ | Հալեցում ըստ ժամանակի | Հալեցում ըստ քաշի | SoftClose

Շրջապատի ջերմաստիճան

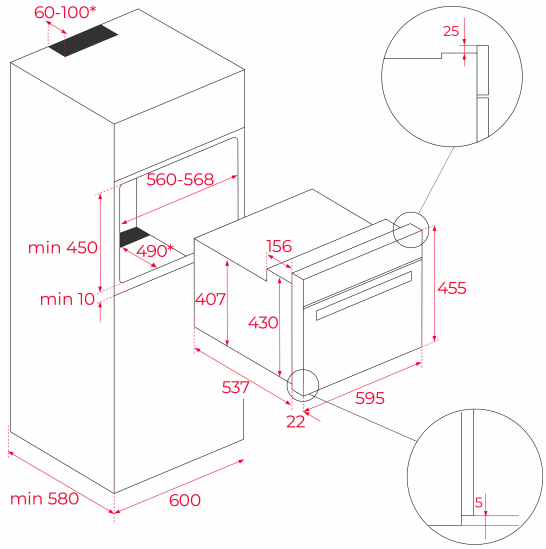

ՀՂՈՒՄ

REF: 40587601 EAN: 8421152145456

ԱՌԱՆՁՆԱՀԱՏԿՈՒԹՅՈՒՆՆԵՐ

Компактный мультифункциональный духовой шкаф с функциями микроволновой печи и режимом турбо
Температурный диапазон 30-270 °C
16 режимов приготовления + 20 рецептов + HydroClean® PRO
Объём 40 л
Фиксированные глянцевые регуляторы с металлическим ободком с подсветкой
Стеклянная сенсорная панель управления + жидкокристаллический TFT бело-красный дисплей 4”
Нержавеющая сталь с защитным покрытием от следов пальцев
Плавный доводчик двери SoftClose
Неоткидной макси-гриль
Протектор для защиты от ожога грилем
Автоматический быстрый разогрев
Разморозка, турборежим, PIZZA (нижний нагрев + турбо), ECO режим, Функция медленного приготовления
5 уровней мощности микроволн (1000 Вт)
Быстрое включение режима микроволн одной кнопкой
Быстрый старт +30 сек.
Разморозка по времени и весу
Инновационное покрытие Slippery
Тангенциальная система охлаждения
Рельефное дно камеры с углублением для воды для чистки HydroClean
Внутренняя поверхность дверцы из закалённого стекла
Трёхслойная термоизолированная дверца, 2 съёмных внутренних стекла
Автоматическое отключение при открытии дверцы
Блокировка для безопасности детей
5-уровневые хромированные направляющие
1 стеклянный противень, 1 усиленная решётка
Класс энергопотребления A+
Кабель 150 см + Shuko
Подсветка галогенной лампой G9 25 Вт
Максимальная номинальная мощность 3400 Вт
Сделано в Португалии

ՉԱՓԵՐԸ

Արտադրանքի երկարություն (մմ): 455
Արտադրանքի լայնություն (մմ): 595
Արտադրանքի խորություն (մմ): 559
Արտադրանքի քաշ (կգ): 31,5

TECH SPECS

Էներգախնայողության դաս: -
Հոսանքի լարում (Վ): 220-240
Հաճախականությանուն (Հz): 50
Առավելագույն անվանական հզորություն (Վտ): 3400

ԳՈՒՅՆԵՐ

40587601 Սև ապակի