HLC 8400 ST
Urban Colors Edition. Multifunction compact oven with 9 cooking functions and HydroClean system

HydroClean steam cleaning system

44L

Plus extension guides: 75% extraction

SurroundTemp

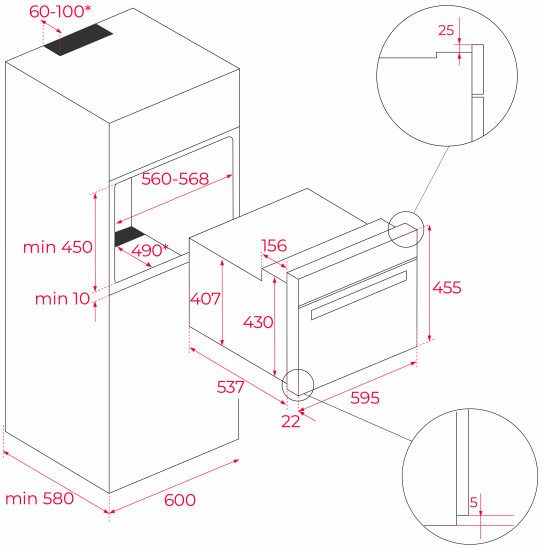

ՀՂՈՒՄ

REF: 111130004 EAN: 8434778007640

ԱՌԱՆՁՆԱՀԱՏԿՈՒԹՅՈՒՆՆԵՐ

Urban Colors Edition
Multifunction SurroundTemp oven
9 cooking functions
Automatic HydroClean system
Touch control display with knobs
Electronic timer (Delay/Start function)
Chrome supports with 3 cooking levels
Plus Extension Telescopic guides
Removable triple glazed door
Manual quick preheating
Anti-tip deep tray and reinforced grid
Capacity (gross/net): 45 / 44 litres

ՉԱՓԵՐԸ

Product height (mm): 455
Product width (mm): 595
Product depth (mm): 537+22
Product length (mm):
Net weight (Kg): 25

TECH SPECS

Էներգախնայողության դաս: A+
Հոսանքի լարում (Վ): 220-240
Հաճախականությանուն (Հg): 50/60
Առավելագույն անվանական հզորություն (Վտ): 3015

ԳՈՒՅՆԵՐ

111130004	Stone grey glass
111130002	London brick brown glass
111130002	Black glass
111130002	Steam grey glass
111130002	White glass