HRB 6100 VN

Мультифункциональный духовой шкаф



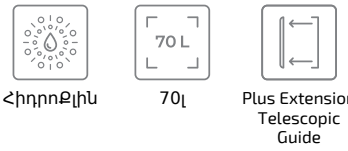

Հիդրոքլին | 70լ | Plus Extension Telescopic Guide

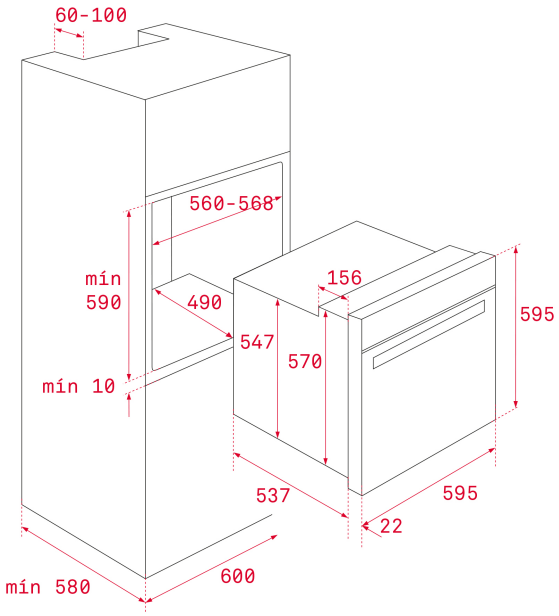

ՀՂՈՒՄ

REF: 111010008 **EAN:** 8434778008593

ԱՌԱՆՁՆԱՀԱՏԿՈՒԹՅՈՒՆՆԵՐ

Мультифункциональный духовой шкаф
6 режимов приготовления
Объём 70 л
Hydroclean® ECO
Аксессуары в цвете «состаренная бронза»
Гладкое глянцевое покрытие
Таймер без отключения
Стандартный доводчик двери
Стандартный гриль мощностью 1400 Вт
Протектор для защиты от ожога грилем
Механический быстрый разогрев
Режимы: гриль+нижний нагрев, гриль, гриль+нижний нагрев+вентилятор, нижний нагрев, разморозка, ECO (гриль+вентилятор)
Инновационное покрытие Slippery
Динамическая система охлаждения (вентилятор с 1 скоростью)
Рельефное дно камеры с углублением для воды для чистки Hydroclean
Внутренняя поверхность дверцы из закалённого стекла
Двухслойная термоизолированная дверца, 1 съёмное внутреннее стекло
Система против переворачивания противня
Термостат безопасности
Температурный диапазон 50-250 °C
Телескопические направляющие Easy Slide на 1 уровне
5-уровневые хромированные направляющие
1 глубокий противень (50 мм) с покрытием Slippery
1 стандартная решётка
Класс энергопотребления A
Кабель 150 см
Подсветка лампой накаливания 25 Вт
Охлаждающий вентилятор 18 Вт
Максимальная номинальная мощность 2615 Вт
Сделано в Испании

ՉԱՓԵՐԸ

Արտադրանքի երկարություն (մմ): 595
Արտադրանքի լայնություն (մմ): 595
Արտադրանքի խորություն (մմ): 537+22
Արտադրանքի քաշ (կգ): 27

TECH SPECS

Էներգախնայողության դաս: A
Հոսանքի լարում (Վ): 220/240
Հաճախականությանուն (Հց): 50/60
Առավելագույն անվանական հզորություն (Վտ): 2615

ԳՈՒՅՆԵՐ

111010008	Վանիլային պղինձ
111010009	Վանիլային արծաթ
111010007	Անտրացիտային էմալ /Հնեցված արծաթ
111010006	Անտրացիտային էմալ /Հնեցված բրոնզ