HRB 6400 VN
Мультифункциональный духовой шкаф с режимом турбо

ՀիդրոՔլին | 70լ | Plus Extension Telescopic Guide | Շրջապատի ջերմաստիճան

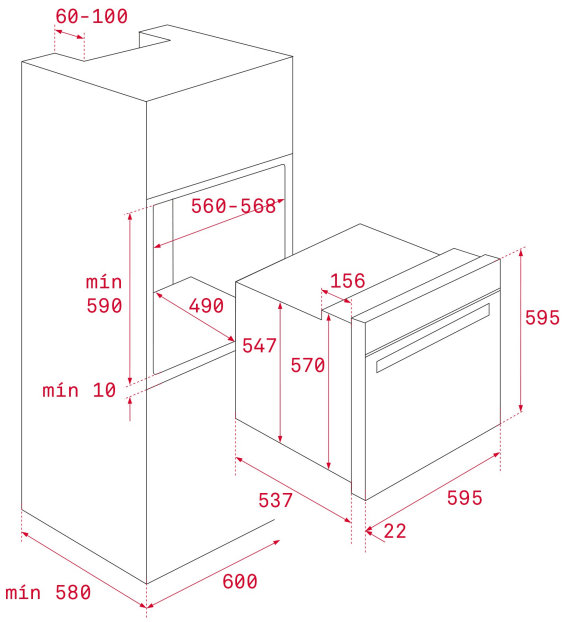

ՀՂՈՒՄ

REF: 111010016 EAN: 8434778008678

ԱՌԱՆՁՆԱՀԱՏԿՈՒԹՅՈՒՆՆԵՐ

Мультифункциональный духовой шкаф с режимом турбо
9 режимов приготовления + HydroClean® PRO
Объём 70 л
Аксессуары в цвете «состаренная бронза»
Гладкое глянцевое покрытие
Сенсорный программатор
Стандартный доводчик двери
Неоткидной макси-гриль 2 500 Вт
Протектор для защиты от ожога грилем
Механический быстрый разогрев
Режимы: верхний+нижний нагрев, максигриль+вентилятор, гриль, максигриль, ECO (гриль+вентилятор), нижний нагрев+турбо (пицца), нижний нагрев, турбо, разморозка, Hydroclean (чистка стаканом воды за 24 минуты)
Инновационное покрытие Slippery
Динамическая система охлаждения (вентилятор с 1 скоростью)
Рельефное дно камеры с углублением для воды для чистки Hydroclean
Внутренняя поверхность дверцы из закалённого стекла
Двухслойная термоизолированная дверца, 1 съёмное внутреннее стекло
Система против переворачивания противня
Термостат безопасности
Блокировка для безопасности детей (таймер)
Температурный диапазон 50-250 °C
Телескопические направляющие Easy Slide на 1 уровне
5-уровневые хромированные направляющие
1 глубокий противень (50 мм) с покрытием Slippery
1 противень для выпечки
1 стандартная решётка
Класс энергопотребления A+
Кабель 150 см с вилкой
Подсветка лампой накаливания 25 Вт
Охлаждающий вентилятор 18 Вт
Максимальная номинальная мощность 3215 Вт
Сделано в Испании

ՉԱՓԵՐԸ

Արտադրանքի երկարություն (մմ): 595
Արտադրանքի լայնություն (մմ): 595
Արտադրանքի խորություն (մմ): 537+22
Արտադրանքի քաշ (կգ): 27

TECH SPECS

Էներգախնայողության դաս: A+
Հոսանքի լարում (Վ): 220/240
Հաճախականությանուն (Հց): 50/60
Առավելագույն անվանական հզորություն (Վտ): 3215

ԳՈՒՅՆԵՐ

	111010016	Վանիլային պղինձ
	111010014	Վանիլային արծաթ
	111010014	Անտրացիտային էմալ /Հնեցված արծաթ
	111010014	Անտրացիտային էմալ /Հնեցված բրոնզ