HLB 860 BK-SS
Multifunction oven with 20 recipes, 12 cooking functions and HydroClean system

HydroClean steam cleaning system | 70L | Plus extension guides: 75% extraction | SoftClose | SurroundTemp

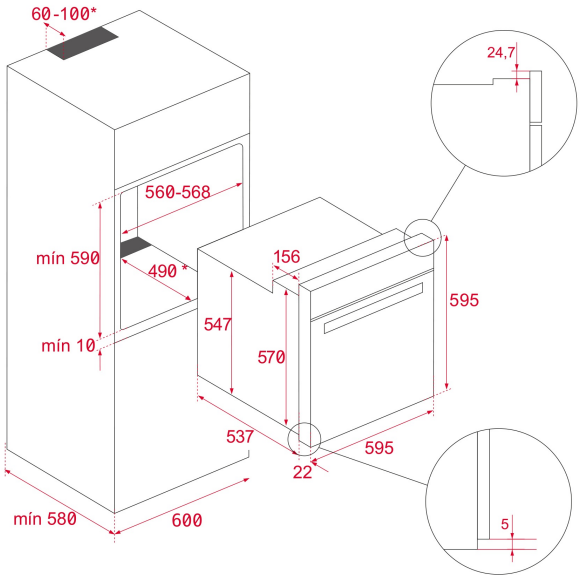

ՀՂՈՒՄ

REF: 41560090 EAN: 8421152148600

ԱՌԱՆՁՆԱՀԱՏԿՈՒԹՅՈՒՆՆԵՐ

Multifunction SurroundTemp oven
12 cooking functions
Pyrolysis self-cleaning system and automatic HydroClean system
Touch control display with knobs
Electronic timer (Delay/Start function)
Personal cooking assistant: 20 automatic programs
Chrome supports with 5 cooking levels
Full-extension telescopic guides
Plus-extension telescopic guides
Removable quadruple glazed door
SoftClose system
Automatic disconnection safety system
Children safety lock
Automatic quick preheating
Anti-tip deep tray and reinforced grid
Capacity (gross/net): 71 / 70 litres

ՉԱՓԵՐԸ

Product height (mm): 595
Product width (mm): 595
Product depth (mm): 537+22
Product length (mm):
Net weight (Kg): 32

TECH SPECS

Էներգախնայողության դաս: A+
Հոսանքի լարում (Վ): 220-240
Հաճախականությանուն (Հg): 50/60
Առավելագույն անվանական հզորություն (Վտ): 3215

ԳՈՒՅՆԵՐ

41560090 Black glass with frame

41560097 White glass with frame