ML 820 BIS
Встраиваемая микроволновая печь с грилем на 20 л

Հալեցում ըստ ժամանակի | Հալեցում ըստ քաշի | Ուղղակի մուտքի մենյու

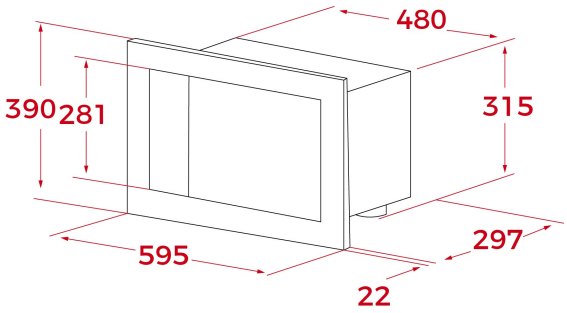

ՀՂՈՒՄ

REF: 40584203 EAN: 8421152154397

ԱՌԱՆՁՆԱՀԱՏԿՈՒԹՅՈՒՆՆԵՐ

Встраиваемая микроволновая печь с грилем
Дверь открывается влево при помощи клавиши
Объём 20 л
3 режима приготовления (микроволны, гриль, гриль+ микроволны)
3 программы автоприготовления
Функция памяти (одна программа)
Стеклянная электронная сенсорная панель управления + TFT-дисплей с белыми символами
Рамка из белого стекла с обрамлением из нержавеющей стали с защитным покрытием от следов пальцев
Таймер до 90 мин.
5 уровней мощности микроволн (700 Вт)
Кварцевый гриль 1000 Вт
Быстрый старт +1 мин.
Разморозка по времени и весу
Внутреннее покрытие из нержавеющей стали
Двухслойная термоизолированная дверца
Автоматическое отключение при открытии дверцы
Поворотный столик 24 см, решётка
Система легкой установки с рамкой
Кабель 110 см + Shuko
Максимальная номинальная мощность 1100 Вт
Сделано в Португалии

ՉԱՓԵՐԸ

Արտադրանքի երկարություն (մմ): 390
Արտադրանքի լայնություն (մմ): 595
Արտադրանքի խորություն (մմ): 325
Արտադրանքի քաշ (կգ): 17,5

TECH SPECS

Միկրոալիքների հզորություն (Վտ): 750
Հաճախականությանուն (Հg): 50
Առավելագույն անվանական հզորություն (Վտ): 1200
Գրիլ (Վտ): 1000

ԳՈՒՅՆԵՐ

40584203 Սպիտակ ապակի

40584200 Սև ապակի