CP 15 GS
Встраиваемый подогреватель посуды с регулируемым термостатом

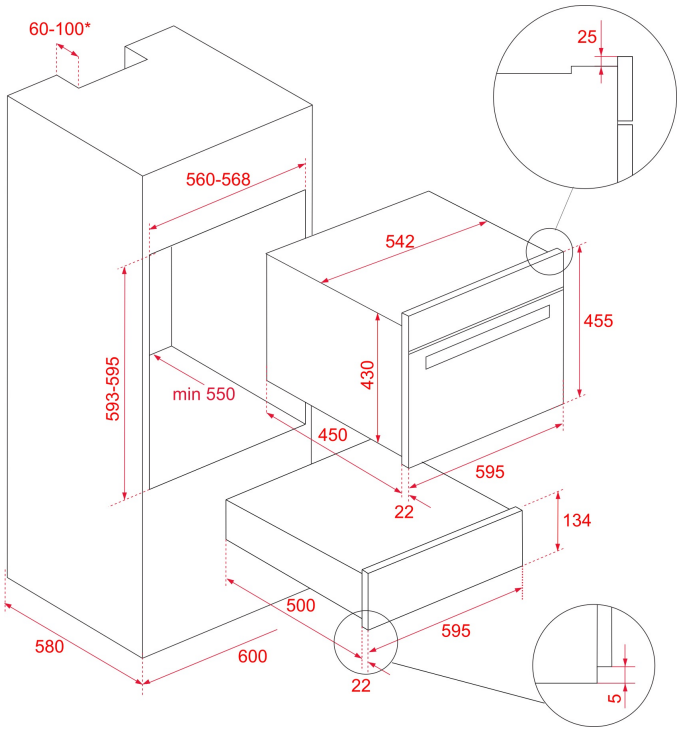

ՀՂՈՒՄ

REF: 40589921 EAN: 8421152155820

ԱՌԱՆՁՆԱՀԱՏԿՈՒԹՅՈՒՆՆԵՐ

Встраиваемый подогреватель посуды
Применяется также для приготовления йогуртов и поднятия теста
Автоматическое открывание PUSH-PULL (без ручки, от толчка панели внутрь)
Стеклянная белая передняя панель с обрамлением из нержавеющей стали
На телескопических направляющих
Подсветка кнопки вкл./выкл.
Коврик против скольжения
Диапазон температур: 30-85 °C
Вместимость:
6 комплектов посуды:
– 6 тарелок (24 см) – 6 пиалок (10 см) – 1 блюдо для сервировки (17 см) – 1 блюдо для сервировки (19 см) – 1 блюдо для сервировки (32 см)
или:
– 20 тарелок (28 см)
или:
– 80 кофейных чашек
или:
– 40 чайных чашек
Может использоваться как место для хранения противней и форм для выпечки
Полезная высота 10 см
Ящик оснащен кабелем питания и вилкой
Максимальная номинальная мощность 420 Вт
Сделано в Португалии

ՉԱՓԵՐԸ

Արտադրանքի երկարություն (մմ): 140
Արտադրանքի լայնություն (մմ): 595
Արտադրանքի խորություն (մմ): 557
Արտադրանքի քաշ (կգ): 18

TECH SPECS

Էներգախնայողության դաս: -
Հոսանքի լարում (Վ): -
Հաճախականությանուն (Հz): 50-60
Առավելագույն անվանական հզորություն (Վտ): 420

ԳՈՒՅՆԵՐ

40589921 Սպիտակ ապակի

40589920 Սև ապակի