VS 152 GS
Машина для вакуумной упаковки с весами

ՀՂՈՒՄ

REF: 40589951 EAN: 8421152145630

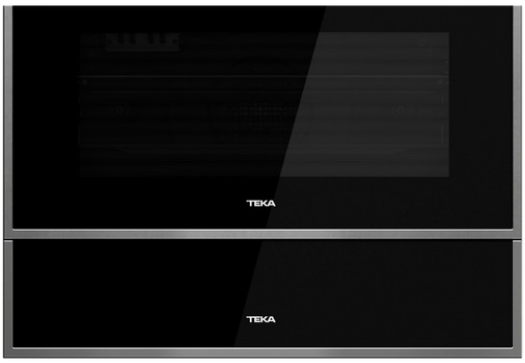

ԱՌԱՆՁՆԱՀԱՏԿՈՒԹՅՈՒՆՆԵՐ

Машина для вакуумной упаковки с весами
Автоматическое открывание PUSH-PULL (без ручки, от толчка панели внутрь)
Стеклянная чёрная передняя панель с обрамлением из нержавеющей стали с защитным покрытием от следов пальцев
Герметичная упаковка пищи в специальные вакуумные пакеты
Применяется для приготовления блюд по технологии су-вид
Запечатывание обычных полиэтиленовых пакетов
Функция автоматического запечатывания и запечатывания вручную
Цифровые кухонные весы с защитной крышкой
Держатели алюминиевой фольги и прозрачной пленки / целлофана
Автоматическая подсветка
Автоматическое закрывание
Плавное закрывание
Может использоваться как место для хранения противней и форм для выпечки
Взвешивание пищевых продуктов до 5 кг макс.
Компактный электродвигатель насоса (обеспечивает низкий уровень шума и низкую вибрацию)
Давление вакуумирования– 430 мм рт.ст.
Автоматическое прекращение вакуумирования в течение 3 мин. при неправильном расположении пакета
Ширина пакетов не должна превышать 295 мм
Нагревательная проволока диаметром 0,5 мм для герметичного запечатывания пакета
Весы работают от батареек
Размеры пакетов для вакуумирования: Ш 200 мм x Д 256 мм
Ящик оснащен кабелем питания и вилкой
Подсветка LED
Максимальная номинальная мощность 115 Вт
Сделано в Португалии

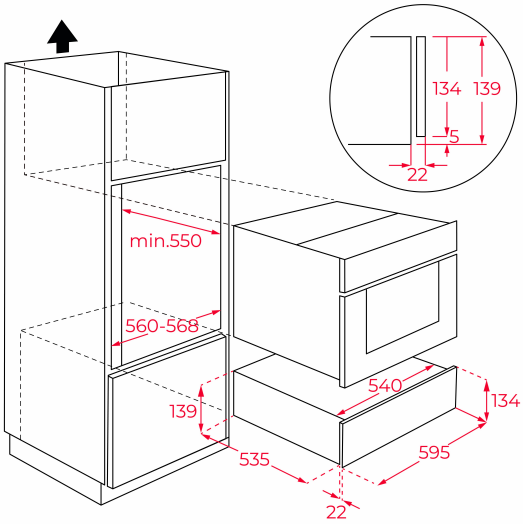

ՉԱՓԵՐԸ

Արտադրանքի երկարություն (մմ): 140
Արտադրանքի լայնություն (մմ): 595
Արտադրանքի խորություն (մմ): 557
Արտադրանքի քաշ (կգ): 18

TECH SPECS

Էներգախնայողության դաս: -
Հոսանքի լարում (Վ): 220-240
Հաճախականությանուն (Հz): 50
Առավելագույն անվանական հզորություն (Վտ): 115

ԳՈՒՅՆԵՐ