ML 825 TFL
Встраиваемая микроволновая печь с грилем на 25 л

Հալեցում ըստ ժամանակի | Հալեցում ըստ քաշի | Ուղղակի մուտքի մենյու | Դռների էլեկտրոնային բացում

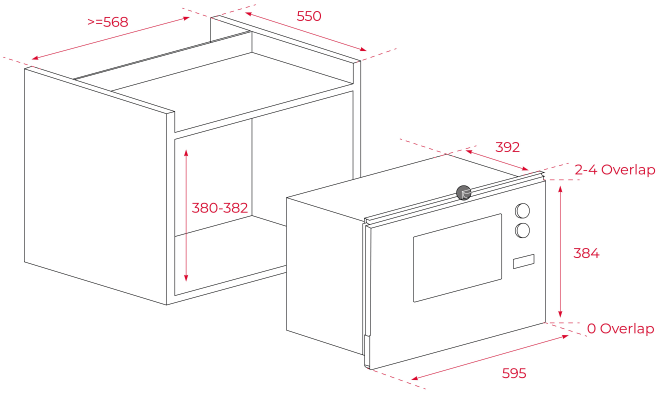

ՀՂՈՒՄ

REF: 40590640 EAN: 8421152149188

ԱՌԱՆՁՆԱՀԱՏԿՈՒԹՅՈՒՆՆԵՐ

Встраиваемая микроволновая печь с грилем
Дверь открывается влево
Объём 25 л
3 режима приготовления (микроволны, гриль, гриль+ микроволны)
8 программ автоприготовления
Программирование поэтапного приготовления (2 этапа)
Стеклянная электронная сенсорная панель управления с белыми символами
Нержавеющая сталь с защитным покрытием от следов пальцев
Таймер до 95 мин.
Электронное открывание двери
5 уровней мощности микроволн (900 Вт)
Кварцевый гриль 1000 Вт
Быстрый старт +30 сек.
Разморозка по времени и весу
Внутреннее покрытие из нержавеющей стали
Тангенциальная система охлаждения
Двухслойная термоизолированная дверца
Автоматическое отключение при открытии дверцы
Блокировка для безопасности детей
Поворотный столик 31,5 см, решётка
Монтаж без рамки
Кабель 100 см
Максимальная номинальная мощность 1450 Вт

ՉԱՓԵՐԸ

Արտադրանքի երկարություն (մմ): 384
Արտադրանքի լայնություն (մմ): 595
Արտադրանքի խորություն (մմ): 392
Արտադրանքի քաշ (կգ): 17,6

TECH SPECS

Միկրոալիքների հզորություն (Վտ): 900
Հաճախականությանուն (Հz): 50
Առավելագույն անվանական հզորություն (Վտ): 1450
Գրիլ (Վտ): 1000

ԳՈՒՅՆԵՐ

40590640 Սև ապակի