HSB 740 G
Газовый духовой шкаф с газовым грилем

Plus
Extension
Telescopic
Guide

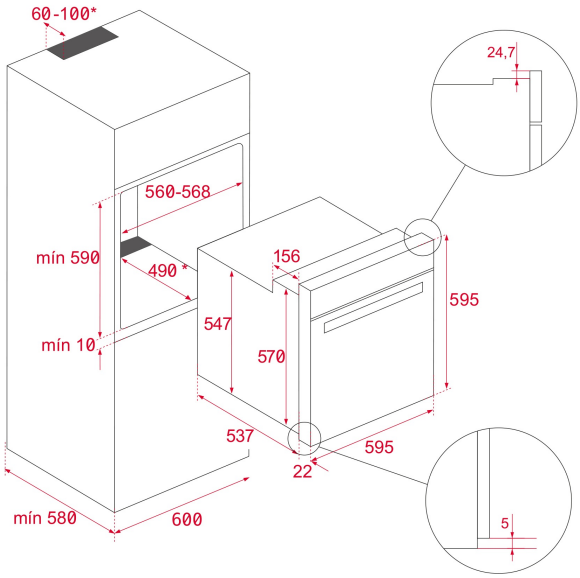

ՀՂՈՒՄ

REF: 111040001 EAN: 8434778000085

ԱՌԱՆՁՆԱՀԱՏԿՈՒԹՅՈՒՆՆԵՐ

Газовый духовой шкаф с газовым грилем
4 режима приготовления: гриль, нижний нагрев+вентилятор, нижний нагрев, разморозка
Фиксированные глянцевые регуляторы с металлическим ободком
Таймер без отключения
Стальная матовая панель управления + механический программатор
Нержавеющая сталь с защитным покрытием от следов пальцев
Стандартный доводчик двери
Газовый гриль
Защита от ожога грилем
Автоподжиг и Газ-контроль
Температурный диапазон 160-250°C
Тепловая мощность нижнего нагрева: 2 400 В
Тепловая мощность гриля: 1 800 В
Охлаждающий вентилятор в камере на 18 В
Тангенциальное охлаждение снаружи камеры и двери
Отвод пара через верх камеры
Легкоочищающееся покрытие Crystal Clean в камере и на противнях
Боковые стенки с каталитическими панелями
Двухслойная термоизолированная дверца
Система против переворачивания противня
Термостат безопасности
1 съёмное внутреннее стекло
5-уровневые хромированные направляющие
1 уровень телескопических направляющих
1 глубокий противень (50 мм), 1 стандартная решётка
Подсветка лампой накаливания 25 Вт
Максимальная номинальная мощность 70 Вт
Класс энергопотребления A
Сделано в Испании

ՉԱՓԵՐԸ

Արտադրանքի երկարություն (մմ): 595
Արտադրանքի լայնություն (մմ): 595
Արտադրանքի խորություն (մմ): 543+22
Արտադրանքի քաշ (կգ): 30

TECH SPECS

Էներգախնայողության դաս: A+
Հոսանքի լարում (Վ): 220-240
Հաճախականությանուն (Հց): 50/60
Առավելագույն անվանական հզորություն (Վտ): 70W

ԳՈՒՅՆԵՐ

111040001 Չժանգոտվող պողպատ