ML 822 BIS L
Встраиваемая микроволновая печь с грилем на 22 л с керамической базой

22լ | Կերամիկական հիմք | Հալեցում ըստ ժամանակի | Հալեցում ըստ քաշի | Ուղղակի մուտքի մենյու

Դռների էլեկտրոնային բացում

ՀՂՈՒՄ

REF: 40584302 EAN: 8421152145517

ԱՌԱՆՁՆԱՀԱՏԿՈՒԹՅՈՒՆՆԵՐ

Встраиваемая микроволновая печь с грилем
Дверь открывается влево
Объём 22 л
3 режима приготовления (микроволны, гриль, гриль+ микроволны)
9 программ автоприготовления
Фиксированные глянцевые регуляторы с металлическим ободком
Стеклянная электронная сенсорная панель управления + цифровой бело-красный дисплей
Нержавеющая сталь с защитным покрытием от следов пальцев
Таймер до 90 мин.
Электронное открывание двери
5 уровней мощности микроволн (850 Вт)
Откидной гриль 1200 Вт
Быстрый старт +1 мин.
Разморозка по времени и весу
Внутреннее покрытие из нержавеющей стали
Керамическое основание (без поворотного столика)
Тангенциальная система охлаждения
Двухслойная термоизолированная дверца
Автоматическое отключение при открытии дверцы
Прямоугольная решётка
Монтаж без рамки
Кабель 110 см + Shuko
Максимальная номинальная мощность 2500 Вт
Сделано в Португалии

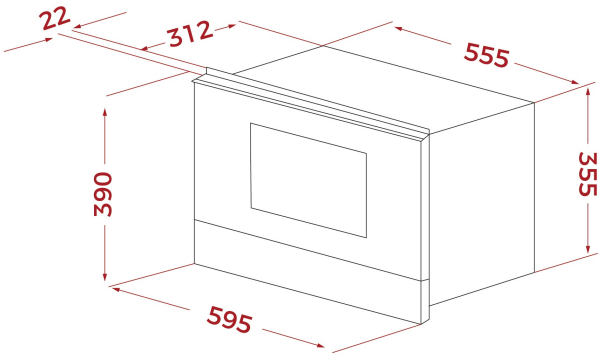

ՉԱՓԵՐԸ

Արտադրանքի երկարություն (մմ): 390
Արտադրանքի լայնություն (մմ): 595
Արտադրանքի խորություն (մմ): 334
Արտադրանքի քաշ (կգ): 23,2

TECH SPECS

Միկրոալիքների հզորություն (Վտ): 850
Հաճախականությանուն (Հց): 50
Առավելագույն անվանական հզորություն (Վտ): 2700
Գրիլ (Վտ): 1200

ԳՈՒՅՆԵՐ

40584302 Սպիտակ ապակի

40584301 Սև ապակի