Clivo 50 S-TQ
Мойка врезного монтажа из Тегранита с 1-ой чашей

Գույնի խտություն | Հեշտ մաքրում | Food safe | 200մմ

ՀՂՈՒՄ

REF: 40148011 EAN: 8421152147962

ԱՌԱՆՁՆԱՀԱՏԿՈՒԹՅՈՒՆՆԵՐ

Мойка с 1-ой чашей
Материал: Тегранит, 9 мм
Материал состоит из кварца 80%, полиэфирных смол и др. веществ
Конструкция: нереверсивная
Способ монтажа: сверху (врезная)
Ширина базы - не менее 50 см, не монтировать вплотную к стене или другому модулю
Внешние размеры: 490 x 455 мм
Размеры чаши: 425 x 345 x 190 мм
Диаметр слива 3 1/2”, перелив, клапан-автомат
Комплектация: крепежи, сливная арматура, слив на 3 1/2”, инструкция по инсталляции
Упаковка: индивидуальная коробка
Сделано в Литве
Дополнительные аксессуары:
диспоузер TR 34.1 (40197111)
диспенсер жидкого мыла (код 40199321) - При установке данного аксессуара могут потребоваться работы по подготовке дополнительного отверстия

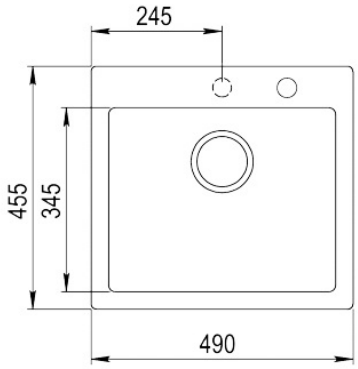

ՉԱՓԵՐԸ

Արտադրանքի երկարություն (մմ):
Արտադրանքի լայնություն (մմ): 455
Արտադրանքի խորություն (մմ): 190
Արտադրանքի քաշ (կգ): 9,50

ԳՈՒՅՆԵՐ

40148011 Մոխրագույն մետալիկ

40148010 Թոփազ բեժ