NEO HSB 6350 FBK
A+ multifunction oven with HydroClean system

HydroClean steam cleaning system

70L

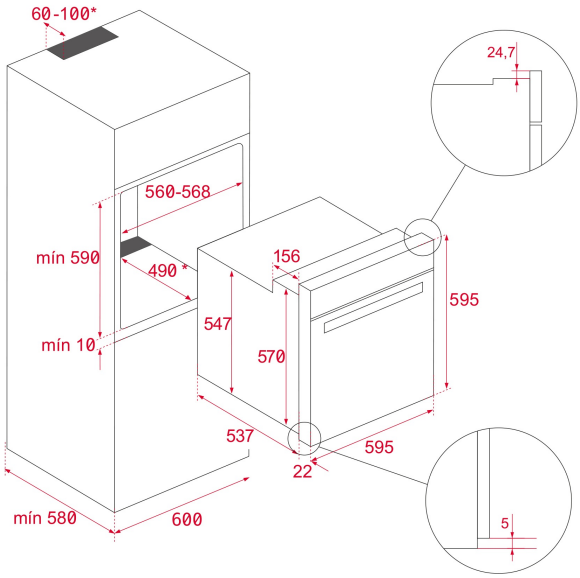

ՀՂՈՒՄ

REF: 111010071 EAN: 8434778034004

ԱՌԱՆՁՆԱՀԱՏԿՈՒԹՅՈՒՆՆԵՐ

Neo Series
Multifunction oven
Chef functions for automatic programmes
ThermoSeal System for a stable temperature inside
BrightClean Enamel for superior durability
FastClick System for tray supports
Ergonomic and stylish handle
Wider LED display window
8 cooking functions
Automatic HydroClean system
Mechanical control knobs
Electronic LED timer with touch control (Delay/Start function)
Chrome supports with 5 cooking levels
Plus Extension Telescopic guides
Removable double glazed door
Automatic disconnection security system
Manual quick preheating
Door square pattern
Flat Stainless-Steel panel
Anti-tip deep tray
Fingerprint proof stainless steel
Capacity (gross/net): 71 / 70 litres

ՉԱՓԵՐԸ

Product height (mm): 595
Product width (mm): 595
Product depth (mm): 537+22
Product length (mm):
Net weight (Kg): 28,5

TECH SPECS

Էներգախնայողության դաս: A+
Հոսանքի լարում (Վ): 220/240
Հաճախականությանուն (Հg): 50/60
Առավելագույն անվանական հզորություն (Վտ): 2615

ԳՈՒՅՆԵՐ

111010071 Black