Stylo 1B
Мойка врезного монтажа из нержавеющей стали с 1-ой чашей

Հիգիենա

Կյանքի երաշխիք

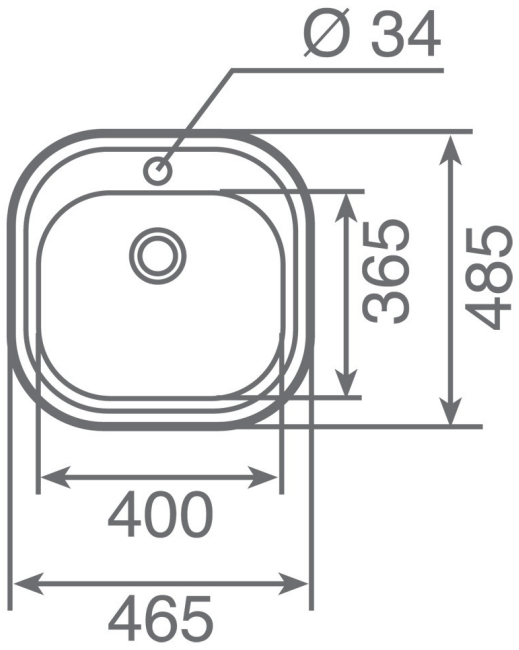

ՀՂՈՒՄ

REF: 10107007 EAN: 8421152028070

ԱՌԱՆՁՆԱՀԱՏԿՈՒԹՅՈՒՆՆԵՐ

Мойка с 1-ой чашей
Нержавеющая сталь AISI 304, 0,7 мм
Способ монтажа: сверху (врезная)
Монтаж : ширина базы - не менее 45 см, не монтировать вплотную к стене или другому модулю
Внешние размеры: 465 x 485 мм
Размер чаши : 400 x 360 x 145 мм
Диаметр слива 3 1/2”, перелив
Комплектация: корзинчатый слив на 3 1/2” с переливом, крепежи, уплотнительная лента, инструкция по инсталляции
Упаковка: индивидуальная коробка
Сделано в Испании
Дополнительные аксессуары:
корзина для посуды (код 40199037)
деревянная разделочная доска (код 40199201)
диспоузер TR 23.1 (код 40197101)
диспенсер жидкого мыла (код 40199310) - При установке данного аксессуара могут потребоваться работы по подготовке дополнительного отверстия

ՉԱՓԵՐԸ

Արտադրանքի երկարություն (մմ):
Արտադրանքի լայնություն (մմ): 485
Արտադրանքի խորություն (մմ): 165
Արտադրանքի քաշ (կգ): 1,8

ԳՈՒՅՆԵՐ

10107007 Չժանգոտվող պողպատ