HSB 635
Мультифункциональный духовой шкаф

ՀիդրոՔլին

70լ

Plus Extension Telescopic Guide

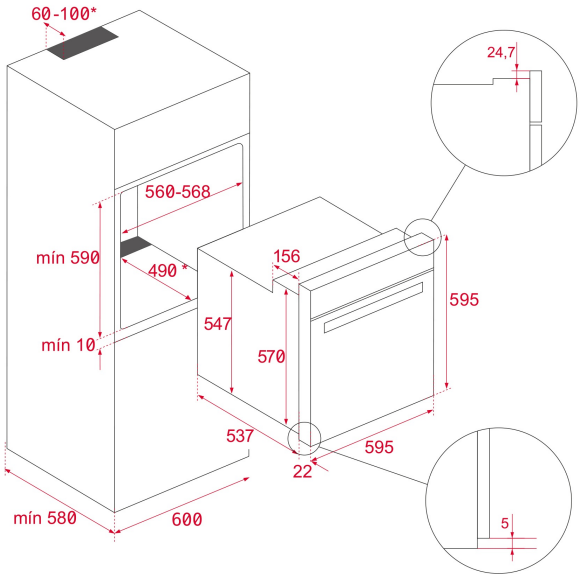

ՀՂՈՒՄ

REF: 41560143 EAN: 8421152156810

ԱՌԱՆՁՆԱՀԱՏԿՈՒԹՅՈՒՆՆԵՐ

Мультифункциональный духовой шкаф
Температурный диапазон 50-250 °C
8 режимов приготовления + HydroClean® PRO
Объём 70 л
Фиксированные глянцевые регуляторы с металлическим ободком
Стальная матовая панель управления + сенсорный программатор
Нержавеющая сталь с защитным покрытием от следов пальцев
Стандартные петли двери
Неоткидной макси-гриль
Протектор для защиты от ожога грилем
Механический быстрый разогрев
Режимы (8): размораживание, ECO (гриль + вентилятор), макси-гриль + вентилятор, верхний нагрев + нижний нагрев, верхний нагрев + нижний нагрев + вентилятор, макси-гриль, гриль, нижний нагрев
Пиролитическое покрытие Slippery
Динамическая система охлаждения (вентилятор с 1 скоростью)
Рельефное дно камеры с углублением для воды для чистки Hydroclean
Внутренняя поверхность дверцы из закалённого стекла
2-слойная термоизолированная дверца, 1 съёмное внутреннее стекло
Блокировка для безопасности детей (таймер)
Телескопические направляющие Easy Slide на 1 уровне
5-уровневые хромированные направляющие
Держатели направляющих плотно закреплены винтами для лучшего сохранения тепла
Увеличенный зазор между камерой и мебельным корпусом для лучшей термоизоляции
1 глубокий вместительный противень с покрытием Slippery: 459*353*50 мм, 1 стандартная решётка
Класс энергопотребления A+
Кабель 103 см без вилки
Подсветка лампой накаливания 25 Вт
Максимальная номинальная мощность 2615 Вт
Сделано в Испании

ՉԱՓԵՐԸ

Արտադրանքի երկարություն (մմ): 595
Արտադրանքի լայնություն (մմ): 595
Արտադրանքի խորություն (մմ): 537+22
Արտադրանքի քաշ (կգ): 27

TECH SPECS

Էներգախնայողության դաս: A+
Հոսանքի լարում (Վ): 220-240

Հաճախականությանուն (Հց): 50/60
Առավելագույն անվանական հզորություն (Վտ): 2615

ԳՈՒՅՆԵՐ

41560143 Չժանգոտվող պողպատ