# Stone 50 B-TG 1B 1D

Мойка врезного монтажа из Тегранита Плюс с 1-ой чашей

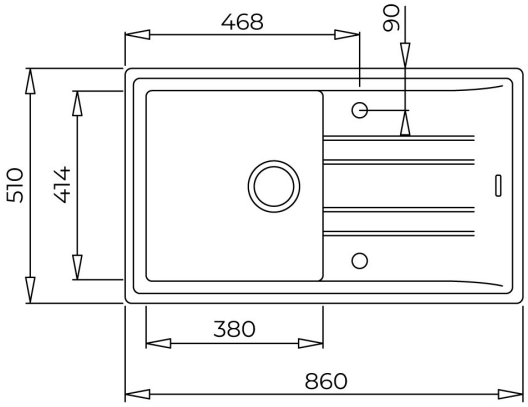


## ՀՂՈՒՄ

**REF:** 115330014 **EAN:** 8434778005943

## ԱՌԱՆՁՆԱՀԱՏԿՈՒԹՅՈՒՆՆԵՐ

Мойка с 1-ой чашей
Материал: Тегранит Плюс, 10 мм в чаше и 7 мм сверху
Материал состоит из кварца 80%, акрила 15% и др. веществ
Конструкция: реверсивная
Способ монтажа: сверху (врезная)
Ширина базы - не менее 50 см, не монтировать вплотную к стене или другому модулю
Внешние размеры: 860 x 510 мм
Размер чаши: 380 x 414 x 200 мм
Диаметр слива 3 1/2”, перелив
Комплектация: крепежи, сливная арматура, слив на 3 1/2”, инструкция по инсталляции
Упаковка: индивидуальная коробка
Сделано в Германии
Дополнительные аксессуары:
диспоузер TR 34.1 (код: 40197111)
диспенсер жидкого мыла (код: 40199321) - При установке данного аксессуара могут потребоваться работы по подготовке дополнительного отверстия

## ՉԱՓԵՐԸ

**Արտադրանքի երկարություն (մմ):**
**Արտադրանքի լայնություն (մմ):** 510
**Արտադրանքի խորություն (մմ):** 200
**Արտադրանքի քաշ (կգ):** 11,5

## ԳՈՒՅՆԵՐ

| | |
|---|---|
| 115330014 | Մոխրագույն մետալիկ |
| 115330020 | Մուգ մոխրագույն |
| 115330019 | Սպիտակ |
| 115330017 | Սև մետալիկ |
| 115330018 | Թոփազ բեժ |
| 115330016 | Ավազե բեժ |
| 115330015 | Կարբոն |