DW9 70 FI

Полновстраиваемая посудомоечная машина на 60 см / 3 корзины / Выбор корзины для программы половинной загрузки / Дисплей / Луч на полу / Класс э

Beam On Floor

Էկո գործառույթ

3-րդ դանակների սկուտեղ

Extra Dry function

Sliding Door

AquaLogic

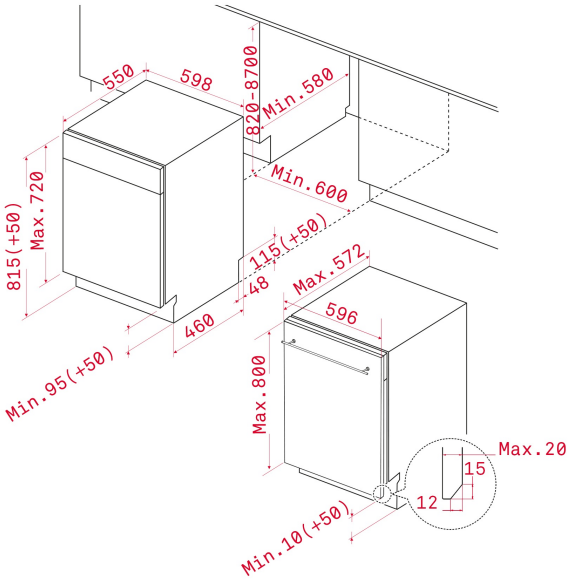

ՀՂՈՒՄ

REF: 40782171 EAN: 8421152153741

ԱՌԱՆՁՆԱՀԱՏԿՈՒԹՅՈՒՆՆԵՐ

Вместимость: 14 комплектов посуды
3 корзины
Электронная панель управления
Панель управления: сталь с защитным покрытием от следов пальцев
Жидкокристаллический дисплей с белыми символами отображает время выполнения программы и время отсрочки
Луч на полу (луч проецируется на пол по окончании цикла мойки)
8 программ
6 температурных режимов: 45°, 50°, 55°, 60°, 65°, 70°C
Программа автомойки
Программа экстра-сушки (улучшает качество сушки в среднем на 25,13%)
Скользящая крышка в лотке для моющих средств для предотвращения удара о посуду и гарантии полного растворения моющего средства
Экономичная программа
Программа быстрой мойки: замачивание на 15 мин.
Возможность использовать таблетки 3 в 1 без специальной функции
Отсрочка старта (от 1 до 24 часов)
Индикаторы на панели управления: вкл./выкл., Alt, улучшенная мойка, низкий уровень соли, низкий уровень ополаскивающего средства, проблемы с давлением воды, тип половинной загрузки, экстра-сушка, выбранная программа, ускоренное выполнение цикла, энергосбережение
Улучшенная мойка: применяется для отмывания наиболее загрязнённых тарелок и кастрюль путём увеличения температуры на 6-8°C в периоде основной мойки и повторного полоскания 1 раз
Улучшенная мойка доступна в программах: всё в одном, интенсивная, нормальная, ECO, стекло, 90 мин., 1 час
Система “Скользящая дверь” позволяет устанавливать декоративную панель высотой 800 мм без необходимости подрезания декоративного плинтуса в кухне: когда дверь открыта, декоративная панель сдвигается наверх на 4 см.
Изогнутая форма разбрызгивателя полностью охватывает все места, улучшая качество мойки на 5% по сравнению с разбрызгивателем прямой формы
Aqualogic (сенсор загрязнённости воды)
Программа половинной загрузки
Выбор корзины для половинной загрузки с помощью кнопки Alt
Третий разбрызгиватель
Регулировка жёсткости воды
Скрытый нагревательный элемент
Умягчитель воды
Микрофильтрация
Электронный Aquastop
Серые корзины
Нижняя корзина основная

3 уровня высоты установки верхней корзины при помощи системы Push-up
Трансформируемая верхняя корзина имеет изменяющуюся конфигурацию для нормальной загрузки (например, ножи и вилки) и смешанной загрузки (например, дополнительное пространство для чашек), всего 4 варианта конфигурации
Отсек для моющих средств со скользящей крышкой
Регулируемые спереди задние ножки
Показатели при стандартном цикле мойки: потребление электроэнергии
0,83 кВт / цикл, 237 кВт / год,
продолжительность цикла 220 мин.,
потребление воды 10 л / цикл, 2800 л/год
Уровень шума: 44 дБ
Класс эффективности энергопотребления/ мытья/сушки: A+++/A/A
Номинальная мощность: 1760-2100 Вт

ՉԱՓԵՐԸ

Արտադրանքի երկարություն (մմ): 815-865
Արտադրանքի լայնություն (մմ): 598
Արտադրանքի խորություն (մմ): 550
Արտադրանքի քաշ (կգ): 37,5

TECH SPECS

Էներգախնայողության դաս: A+++
Էներգիայի սպառում (կՎտ/օր): -
Ջրի ծախս (լ/տարի): 2800
Աղմուկի մակարդակ (դԲ): 44
Հոսանքի լարում (Վ): 220-240
Հաճախականությանուն (Հց): 50

ԳՈՒՅՆԵՐ

40782171 Չժանգոտվող պողպատ