Frame FR97SXL
Мойка врезного монтажа из нержавеющей стали с 1-ой чашей

ՀՂՈՒՄ

REF: 40180511 EAN: 8421152067093

ԱՌԱՆՁՆԱՀԱՏԿՈՒԹՅՈՒՆՆԵՐ

Мойка с 1-ой чашей, крыло справа
Нержавеющая сталь AISI 304, 0,9 мм
Легкоочищаемые углы с радиусом скругления R25
Способ монтажа: монтаж сверху (врезная)
Монтаж: ширина базы - не менее 60 см
Внешние размеры: 970 x 510 мм
Размер чаши: 520 x 380 x 180 мм
Диаметр слива 3 1/2”, перелив
Комплектация: корзинчатый слив на 3 1/2” с клапаном-автоматом, квадратная решётка для стока, диспенсер жидкого мыла, чёрный коландер из пластика, крепежи, сливная арматура с сифоном, уплотнительная лента, шаблон для выреза; разделочная доска в комплект не входит
Упаковка: индивидуальная коробка
Сделано в Швеции
Дополнительные аксессуары:
мультитёрка (код 40199260)
диспоузер TR 23.1 (код 40197101)

Հիգիենա

Կյանքի երաշխիք

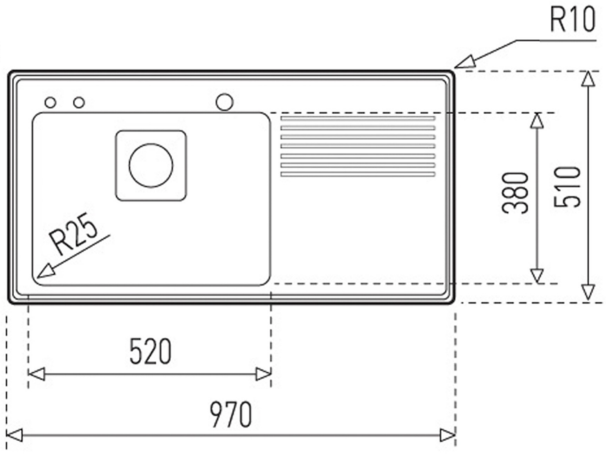

ՉԱՓԵՐԸ

Արտադրանքի երկարություն (մմ):
Արտադրանքի լայնություն (մմ): 510
Արտադրանքի խորություն (մմ): 180
Արտադրանքի քաշ (կգ): 11

ԳՈՒՅՆԵՐ

40180511 Չժանգոտվող պողպատ