Stylo 1B 1D
Мойка врезного монтажа из нержавеющей стали с 1-ой чашей

Հիգիենա

Կյանքի երաշխիք

ՀՂՈՒՄ

REF: 10107017 EAN: 8421152028179

ԱՌԱՆՁՆԱՀԱՏԿՈՒԹՅՈՒՆՆԵՐ

Мойка с 1-ой чашей
Нержавеющая сталь AISI 304, 0,7 мм
Конструкция: реверсивная
Способ монтажа: сверху (врезная)
Монтаж : ширина базы - не менее 45 см, не монтировать вплотную к стене или другому модулю
Внешние размеры: 830 x 485 мм
Размер чаши : 360 x 395 x 168 мм
Диаметр слива 3 1/2”, перелив
Комплектация: крепежи, сливная арматура, корзинчатый слив на 3 1/2”, сифон, инструкция по инсталляции
Упаковка: индивидуальная коробка
Сделано в Испании
Дополнительные аксессуары:
корзина для посуды (40199037)
деревянная разделочная доска (40199201)
диспоузер TR 23.1 (40197101)

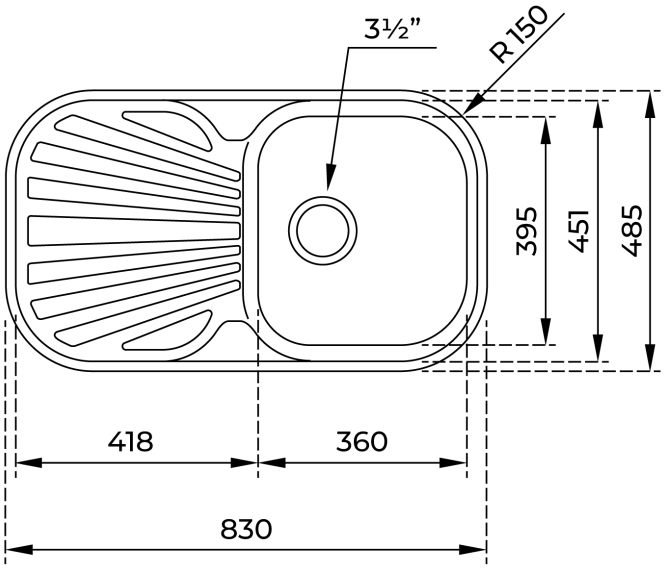

ՉԱՓԵՐԸ

Արտադրանքի երկարություն (մմ):
Արտադրանքի լայնություն (մմ): 485
Արտադրանքի խորություն (մմ): 170
Արտադրանքի քաշ (կգ): 3

ԳՈՒՅՆԵՐ

10107017 Չժանգոտվող պողպատ

10107039 Չժանգոտվող պողպատ