IRF 9480 TFT
Индукционная варочная панель 90 см с полноцветным сенсорным экраном

ՀՂՈՒՄ

REF: 10210184 EAN: 8421152148556

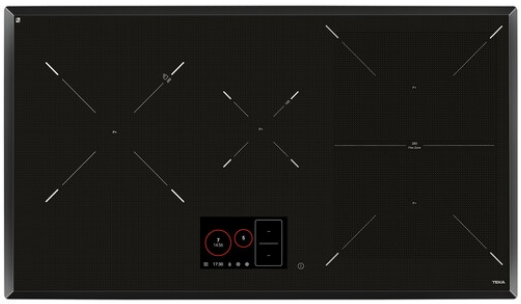

ԱՌԱՆՁՆԱՀԱՏԿՈՒԹՅՈՒՆՆԵՐ

Индукционная варочная панель 90 см с полноцветным сенсорным экраном
Фацетированное стекло
Полноцветный сенсорный экран 7”
Цифровое программирование времени приготовления до 99 мин.
Индивидуальное программирование каждой зоны
Программирование уровня мощности и времени приготовления при помощи сенсорного кольца (красная подсветка кольца – мощность, синяя подсветка кольца – время)
Дополнительные меню:
книга с 15 рецептами с фотографиями (без функции автоприготовления), планировщик-календарь как в продуктах Android, утилиты и настройки
Функция повышенной мощности Power Plus
Специальные функции на панели управления: быстрое закипание (iQuick boiling), томление, плавление (фондю) и сохранение тепла
Функция Stop&Go (пауза)
Детектор посуды
Система оптимизации посуды
Функция управления номинальной мощностью
Функция отключения звука
Блокировка безопасности
Индикаторы остаточного тепла
4 зоны приготовления:
1 индукционная зона Ø 280 мм (2,3/3,7 кВт);
2 индукционные зоны 270 x 180 мм (1,85/2,5 кВт)
1 индукционная зона Ø 145 мм (1,4/1,8 кВт)
Две зоны могут объединяться в одну при помощи функции Synchro
Трёхфазное подключение
Максимальная номинальная мощность: 7400 Вт

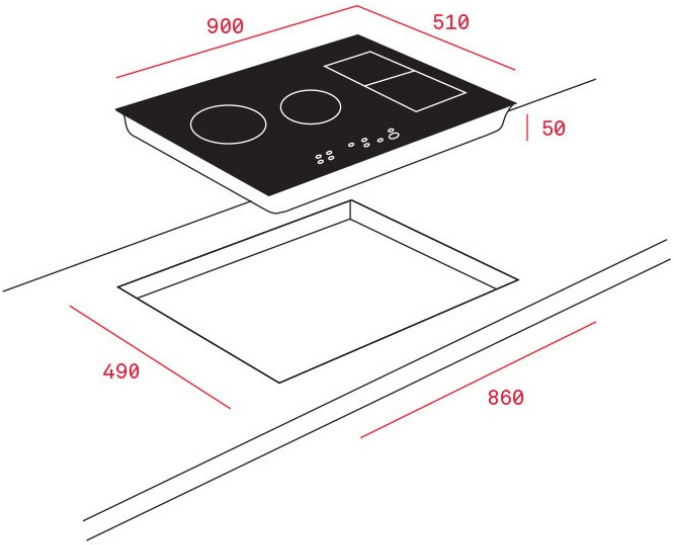

ՉԱՓԵՐԸ

Արտադրանքի երկարություն (մմ): 50
Արտադրանքի լայնություն (մմ): 900
Արտադրանքի խորություն (մմ): 510
Արտադրանքի քաշ (կգ): 12,9

TECH SPECS

Հոսանքի լարում (Վ): 220-240
Հաճախականությանուն (Հz): 50/60
Առավելագույն անվանական հզորություն (Վտ): -

ԳՈՒՅՆԵՐ

10210184 Սև ապակի

ԷՆԵՐԳԻԱՅԻ ԱՐԴՅՈՒՆԱՎԵՏՈՒԹՅՈՒՆ

Power consumption in standby mode (W): -
Time to reach standby mode (min): -