Artic TKI2 300
Встраиваемая холодильная камера . Возможна комбинация с морозильной камерой TGI2 200 NF

Easy 90 | Թարմ տուփ | LED

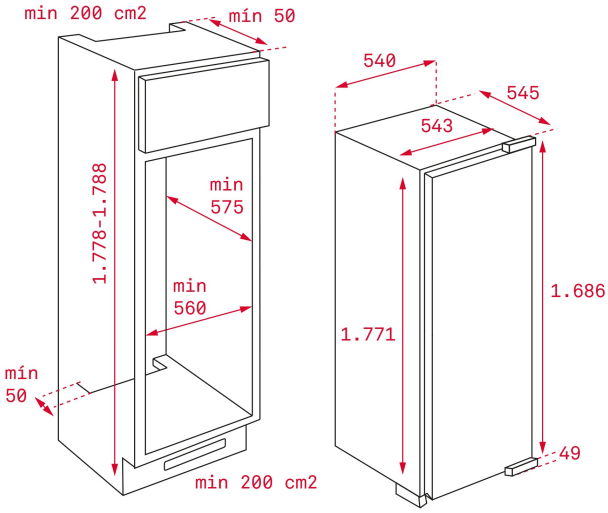

ՀՂՈՒՄ

REF: 40693310 EAN: 8421152085028

ԱՌԱՆՁՆԱՀԱՏԿՈՒԹՅՈՒՆՆԵՐ

Встраиваемая холодильная камера
Возможна комбинация с морозильной камерой TGI2 200 NF
Перенавешиваемая дверь
Крепление дверей door-on-door (жёсткое)
Автоматическая разморозка
Электромеханическая панель управления
Отображение на дисплее температуры в камере
Электронный регулируемый термостат
Кнопка быстрого охлаждения
Индикаторы: температура в камере, быстрое охлаждение
Акустический и визуальный сигналы
Зона свежести 0-3 °C
Регулируемые полки из безопасного стекла
4 прозрачные полки на двери
2 прозрачных отсека для хранения овощей
Хромированная подставка на 4 бутылки
1 компрессор
Внутренняя подсветка
Скрытый испаритель
Антибактериальное покрытие ионами серебра
Работает даже при низкой температуре помещения 5 °C
Класс энергопотребления: A+
Уровень шума: 41 дБ
Общая ёмкость: 315 л
Ёмкость камеры охлаждения: 310 л
Годовое потребление электроэнергии: 146 кВт/ч
Максимальная номинальная мощность: 90 Вт
Сделано в Турции

ՉԱՓԵՐԸ

Արտադրանքի երկարություն (մմ): 1775
Արտադրանքի լայնություն (մմ): 540
Արտադրանքի խորություն (մմ): 545
Արտադրանքի քաշ (կգ): 55.5

TECH SPECS

Էներգախնայողության դաս (UE 2019/2016): A+
Կլիմայի դաս: SN/T
Էներգիայի սպառում (կՎտ/օր): 0,4
Տարեկան սպառում (կՎտ/տարի): 146
Սառեցման հզորություն: NA
Աղմուկի մակարդակ (դԲ): 41
Հոսանքի լարում (Վ): 230
Հաճախականությանուն (Հg): 50

ԳՈՒՅՆԵՐ