Artic TGI2 200 NF
Встраиваемая морозильная камера . Возможна комбинация с холодильной камерой TKI2 300

Easy 90

Սառեցման ամբողջական բացակայություն

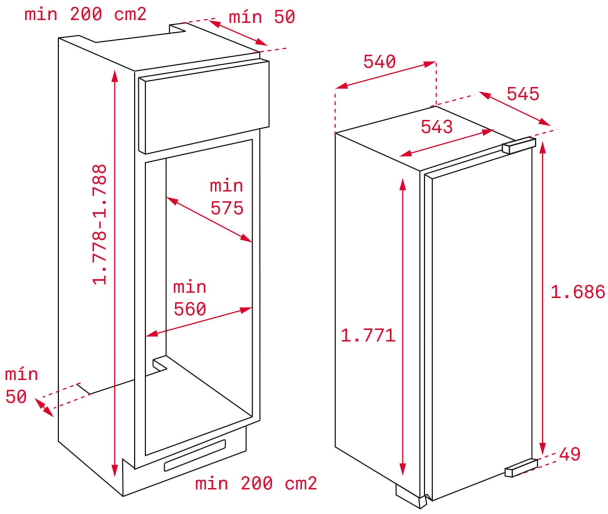

ՀՂՈՒՄ

REF: 40694410 EAN: 8421152085011

ԱՌԱՆՁՆԱՀԱՏԿՈՒԹՅՈՒՆՆԵՐ

Встраиваемая морозильная камера
Возможна комбинация с холодильной камерой TKI2 300
Перенавешиваемая дверь
Крепление дверей door-on-door (жёсткое)
Система No Frost
Электронная панель управления
Дисплей
Отображение на дисплее температуры в камере
Электронный регулируемый термостат
Кнопка быстрой заморозки
Индикаторы: температура в камере, быстрая заморозка
Акустический и визуальный сигналы
Зона быстрого замораживания
Прозрачные ящики
1 лоток для кубиков льда
Работа в автономном режиме до 15 часов
Мощность замораживания 10 кг/24 ч
Морозильная камера ****
1 компрессор
Скрытый испаритель
Работает даже при низкой температуре помещения 5 °C
Класс энергопотребления: A+
Уровень шума: 42 дБ
Общая ёмкость: 220 л
Ёмкость морозильной камеры: 196 л
Годовое потребление электроэнергии: 297 кВт/ч
Максимальная номинальная мощность: 175 Вт
Сделано в Турции

ՉԱՓԵՐԸ

Արտադրանքի երկարություն (մմ): 1775
Արտադրանքի լայնություն (մմ): 540
Արտադրանքի խորություն (մմ): 545
Արտադրանքի քաշ (կգ): 61,5

TECH SPECS

Էներգախնայողության դաս (UE 2019/2016): A+
Կլիմայի դաս: SN/T
Էներգիայի սպառում (կՎտ/օր): 0,81
Տարեկան սպառում (կՎտ/տարի): 296
Սառեցման հզորություն: 10,0
Աղմուկի մակարդակ (դԲ): 42
Հոսանքի լարում (Վ): 220-240
Հաճախականությանուն (Հz): 50

ԳՈՒՅՆԵՐ