DVT 650
Пристенная вертикальная вытяжка шириной 60 см

LED Պարագծային առանձնացում Ադարի մետաձգման ժամանակաչափ

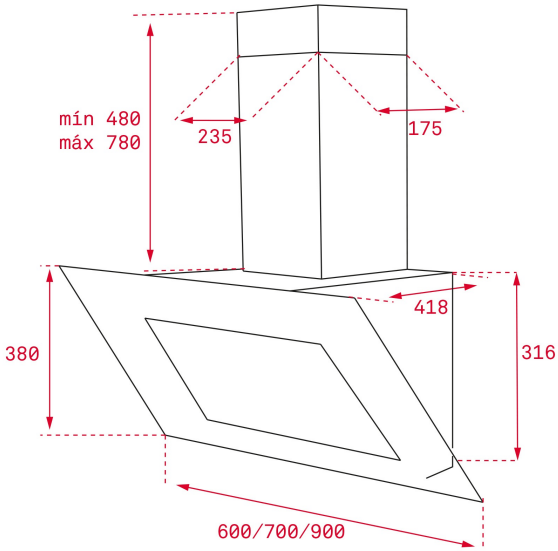

ՀՂՈՒՄ

REF: 40483510 EAN: 8421152130582

ԱՌԱՆՁՆԱՀԱՏԿՈՒԹՅՈՒՆՆԵՐ

Пристенная вертикальная вытяжка
Мотор с двойной турбиной
Периметральная система всасывания
Сенсорная панель управления и дисплей с белыми символами
3 скорости
Панель из черного стекла; под ней 3-хслойный алюминиевый фильтр
Таймер остановки работы
Индикация загрязнения фильтров
Светодиоды 2*3 Вт
Производительность: в тестовом режиме, м3/ч: 700
на максимальной скорости (IEC-61591), м3/ч: 380
на минимальной скорости (IEC-61591), м3/ч: 234
Уровень шума (UNE-EN 60704-2-13):
на максимальной скорости, дБ: 54
на минимальной скорости, дБ: 44
В комплекте: переходник 150/120 мм, европейская вилка
Опция (не входит в комплект): угольный фильтр D4C код 61801262 - 2 шт.
Класс энергоэффективности: D
Класс гидродинамической эффективности: F
Класс эффективности освещения: A
Класс эффективности фильтрации жира: D
Максимальная номинальная мощность, Вт: 108
Сделано в Испании

ՉԱՓԵՐԸ

Արտադրանքի երկարություն (մմ): 860-1160
Արտադրանքի լայնություն (մմ): 600
Արտադրանքի խորություն (մմ): 418
Արտադրանքի քաշ (կգ): 13,12

TECH SPECS

Էներգախնայողության դաս: D
Աղմուկի մակարդակ (LwA) նվազագույն արագության դեպքում (դԲ): 49
Աղմուկի մակարդակ (LwA) առավելագույն արագության դեպքում (դԲ): 64
Աղմուկի մակարդակ (LwA) ինտենսիվ արագության դեպքում (դԲ): 0
Ø Ծխատարի անցք (մմ): 150

ԳՈՒՅՆԵՐ

40483510 Բեժ