DVT 680
Пристенная вертикальная вытяжка шириной 60 см

LED Պարագծային առանձնացում Ադարի մետաձգման ժամանակաչափ

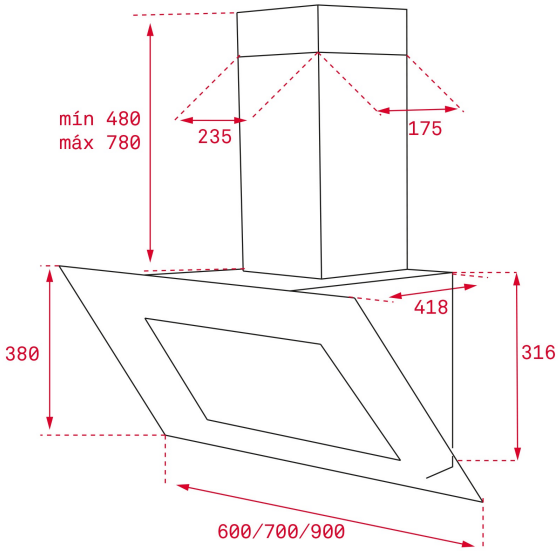

ՀՂՈՒՄ

REF: 40483540 EAN: 8421152130605

ԱՌԱՆՁՆԱՀԱՏԿՈՒԹՅՈՒՆՆԵՐ

Пристенная вертикальная вытяжка
Мотор с двойной турбиной
Периметральная система всасывания
Сенсорная панель управления и дисплей с белыми символами
3 скорости + интенсивный режим
Панель из белого стекла; под ней алюминиевый фильтр
Таймер остановки работы
Индикация загрязнения фильтров
Светодиоды 2*3 Вт
Производительность:
в тестовом режиме, м3/ч: 1200
в интенсивном режиме (IEC-61591), м3/ч: 730
на максимальной скорости (IEC-61591), м3/ч: 423
на минимальной скорости (IEC-61591), м3/ч: 259
Уровень шума (UNE-EN 60704-2-13):
в интенсивном режиме, дБ: 56
на максимальной скорости, дБ: 45
на минимальной скорости, дБ: 28
В комплекте: переходник 150/120 мм, европейская вилка
Опция (не входит в комплект): угольный фильтр D4C код 61801262 - 2 шт.
Класс энергоэффективности: D
Класс гидродинамической эффективности: D
Класс эффективности освещения: A
Класс эффективности фильтрации жира: C
Максимальная номинальная мощность, Вт: 236
Сделано в Испании

ՉԱՓԵՐԸ

Արտադրանքի երկարություն (մմ): 860-1160
Արտադրանքի լայնություն (մմ): 600
Արտադրանքի խորություն (մմ): 418
Արտադրանքի քաշ (կգ): 13,12

TECH SPECS

Էներգախնայողության դաս: D
Աղմուկի մակարդակ (LwA) նվազագույն արագության դեպքում (դԲ): 50
Աղմուկի մակարդակ (LwA) առավելագույն արագության դեպքում (դԲ): 58
Աղմուկի մակարդակ (LwA) ինտենսիվ արագության դեպքում (դԲ): 69
Ø Ծխատարի անցք (մմ): 150

ԳՈՒՅՆԵՐ

40483540 Սպիտակ

40483530 Սև