DQ2 90
Пристенная угловая вытяжка со стеклянным крылом шириной 89,5x89,5 см

LED

Դադարի հետաձգման ժամանակաչափ

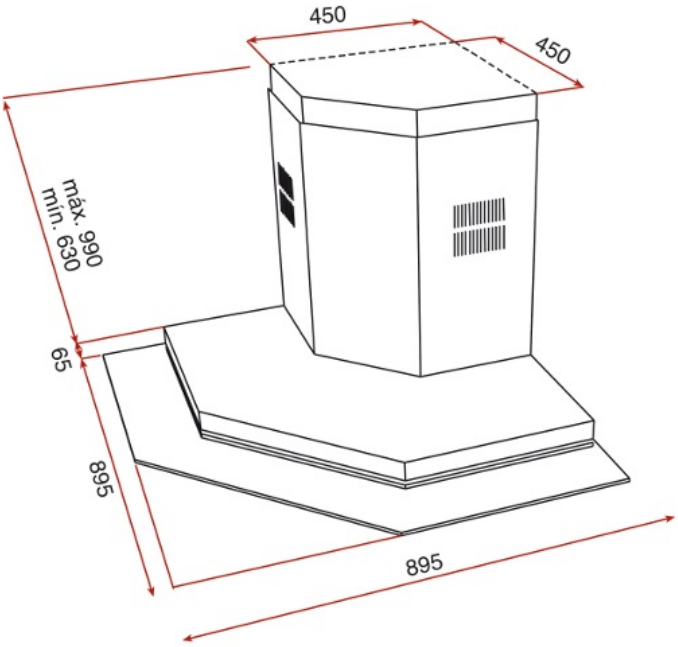

ՀՂՈՒՄ

REF: 40477530 EAN: 8421152121306

ԱՌԱՆՁՆԱՀԱՏԿՈՒԹՅՈՒՆՆԵՐ

Пристенная угловая вытяжка со стеклянным крылом
Мотор с двойной турбиной
Электронная панель управления и дисплей с красными символами
Подсветка кнопок панели управления
3 скорости + интенсивный режим
2 фильтра из нержавеющей стали
Легко очищаемая внутренняя панель
Закалённое прозрачное стекло
Таймер остановки работы
Индикация загрязнения фильтров
Светодиоды 3*3 Вт
Производительность:
в тестовом режиме, м3/ч: 1200
в интенсивном режиме (IEC-61591), м3/ч: 780
на максимальной скорости (IEC-61591), м3/ч: 470
на минимальной скорости (IEC-61591), м3/ч: 240
Уровень шума (UNE-EN 60704-2-13):
в интенсивном режиме, дБ: 56
на максимальной скорости, дБ: 44
на минимальной скорости, дБ: 28
В комплекте: переходник 150/120 мм, европейская вилка
Опция (не входит в комплект): угольный фильтр D4C код 61801262 - 2 шт.
Класс энергоэффективности: D
Класс гидродинамической эффективности: E
Класс эффективности освещения: F
Класс эффективности фильтрации жира: C
Максимальная номинальная мощность, Вт: 239
Сделано в Испании

ՉԱՓԵՐԸ

Արտադրանքի երկարություն (մմ):
Արտադրանքի լայնություն (մմ): 900
Արտադրանքի խորություն (մմ):
Արտադրանքի քաշ (կգ): 26,2

TECH SPECS

Էներգախնայողության դաս: D
Աղմուկի մակարդակ (LwA) նվազագույն արագության դեպքում (դԲ): 48
Աղմուկի մակարդակ (LwA) առավելագույն արագության դեպքում (դԲ): 56
Աղմուկի մակարդակ (LwA) ինտենսիվ արագության դեպքում (դԲ): -
Ø Ծխատարի անցք (մմ): 150

ԳՈՒՅՆԵՐ

40477530 Չժանգոտվող պողպատ/Ապակի թև