Artic TGI2 120 D
Морозильная камера подстольного монтажа

Easy 90

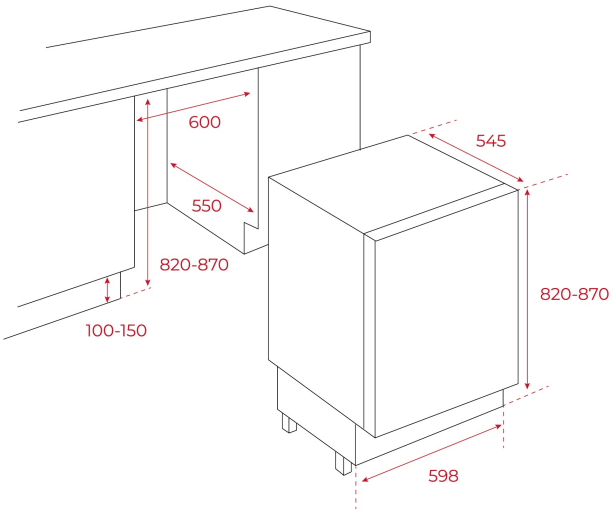

ՀՂՈՒՄ

REF: 40694000 EAN: 8421152084915

ԱՌԱՆՁՆԱՀԱՏԿՈՒԹՅՈՒՆՆԵՐ

Морозильная камера подстольного монтажа
Перенавешиваемая дверца
Крепление дверей door-on-door (жёсткое)
Ручная разморозка
Механическое управление
Ручной регулируемый термостат
Визуальный сигнал
Прозрачные ящики
1 лоток для кубиков льда
Работа в автономном режиме до 19 часов
Мощность замораживания 10 кг / 24 ч
Морозильная камера ****
1 компрессор
Внутренняя подсветка
Скрытый испаритель
Работает даже при низкой температуре помещения 5 °C
Класс энергопотребления: A+
Уровень шума: 39 дБ
Общая ёмкость: 96 л
Ёмкость морозильной камеры: 87 л
Годовое потребление электроэнергии: 183 кВт/ч
Максимальная номинальная мощность: 50 Вт
Сделано в Турции

ՉԱՓԵՐԸ

Արտադրանքի երկարություն (մմ): 818
Արտադրանքի լայնություն (մմ): 595
Արտադրանքի խորություն (մմ): 545
Արտադրանքի քաշ (կգ): 31

TECH SPECS

Էներգախնայողության դաս (UE 2019/2016): A+
Կլիմայի դաս: SN/T
Էներգիայի սպառում (կՎտ/օր): 0,501
Տարեկան սպառում (կՎտ/տարի): 183
Սառեցման հզորություն: 6
Աղմուկի մակարդակ (դԲ): 42
Հոսանքի լարում (Վ): 230
Հաճախականությանուն (Հց): 50

ԳՈՒՅՆԵՐ