HLB 840 P
Мультифункциональный духовой шкаф с DualClean и режимом турбо

Հիդրոքլին

70լ

Plus Extension Telescopic Guide

Պիրոլիզ

SoftClose

Շրջապատի ջերմաստիճան

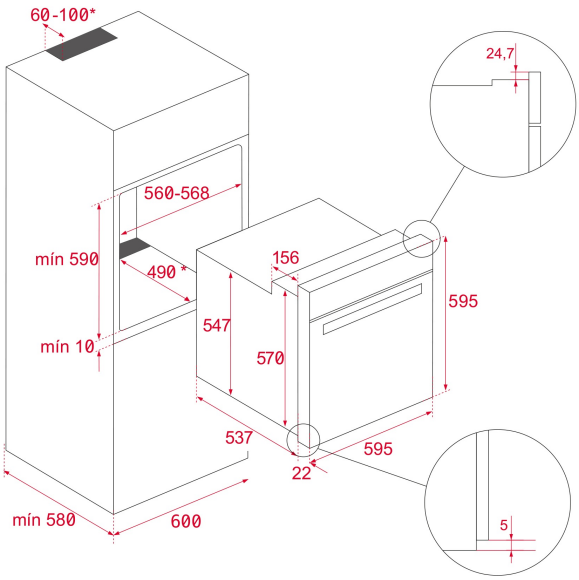

ՀՂՈՒՄ

REF: 41566014 EAN: 8421152156919

ԱՌԱՆՁՆԱՀԱՏԿՈՒԹՅՈՒՆՆԵՐ

Мультифункциональный духовой шкаф с системой чистки DualClean (пиролиз + HydroClean® PRO) и режимом турбо
8 режимов приготовления
Объём 70 л
Фиксированные глянцевые регуляторы с металлическим ободком
Стеклянная сенсорная панель управления + жидкокристаллический бело-красный дисплей
Нержавеющая сталь с защитным покрытием от следов пальцев
Плавный доводчик двери SoftClose
Пиролиз на 3 программы (до 500°C)
Неоткидной макси-гриль
Протектор для защиты от ожога грилем
Автоматический быстрый разогрев
Разморозка, турборежим, PIZZA (нижний нагрев + турбо), ECO режим
Инновационное покрытие Slippery
Тангенциальная система охлаждения (вентилятор с 2 скоростями)
Рельефное дно камеры с углублением для воды для чистки Hydroclean
Внутренняя поверхность дверцы из закалённого стекла
Четырёхслойная термоизолированная дверца, 3 съёмных внутренних стекла
Автоматическое отключение при открытии дверцы
Блокировка для безопасности детей (таймер и дверь)
Температурный диапазон 50-250 °C
Телескопические направляющие Easy Slide на 1 уровне
5-уровневые хромированные направляющие 1 глубокий противень (50 мм) с покрытием Slippery, 1 усиленная решётка
Класс энергопотребления A+
Кабель 150 см
Подсветка лампой накаливания 25 Вт
Максимальная номинальная мощность 3552 Вт
Сделано в Испании

ՉԱՓԵՐԸ

Արտադրանքի երկարություն (մմ): 595
Արտադրանքի լայնություն (մմ): 595
Արտադրանքի խորություն (մմ): 537+22
Արտադրանքի քաշ (կգ): 34

TECH SPECS

Էներգախնայողության դաս: A+
Հոսանքի լարում (Վ): 220-240
Հաճախականությանուն (Հց): 50/60
Առավելագույն անվանական հզորություն (Վտ): 3552

ԳՈՒՅՆԵՐ

41566014 Սև ապակի