TL 6310
Выдвижная вытяжка шириной 60 см

LED

LED

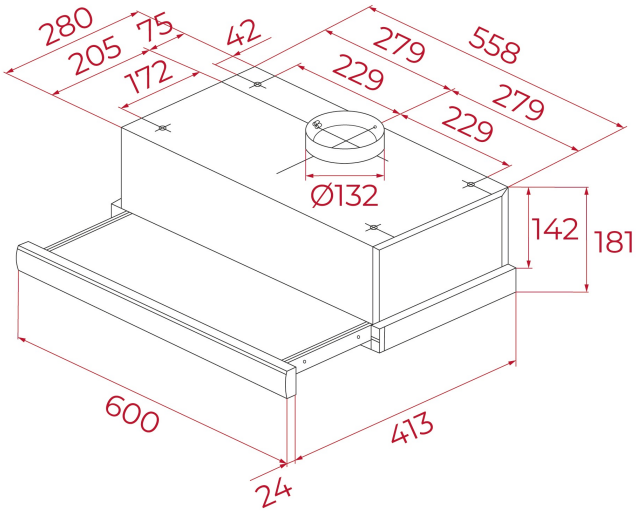

ՀՂՈՒՄ

REF: 40474252 EAN: 8421152145999

ԱՌԱՆՁՆԱՀԱՏԿՈՒԹՅՈՒՆՆԵՐ

Выдвижная вытяжка
Мотор с двойной турбиной
Механическая панель управления
2 скорости
2 алюминиевых фильтра
Съёмная передняя панель (можно заменить на фасадную планку)
Галогенные лампы 2*28 Вт
Производительность:
в тестовом режиме, м3/ч: 540
на максимальной скорости (IEC-61591), м3/ч: 332
на минимальной скорости (IEC-61591), м3/ч: 233
Уровень шума (UNE-EN 60704-2-13):
на максимальной скорости, дБ: 54
на минимальной скорости, дБ: 45
Выход: диаметр 120 мм
В комплекте: европейская вилка
Опция (не входит в комплект): угольный фильтр C3C код 61801251 - 2 шт.
Класс энергоэффективности: E
Класс гидродинамической эффективности: F
Класс эффективности освещения: G
Класс эффективности фильтрации жира: D
Максимальная номинальная мощность, Вт: 231
Сделано в Португалии

ՉԱՓԵՐԸ

Արտադրանքի երկարություն (մմ): 181
Արտադրանքի լայնություն (մմ): 600
Արտադրանքի խորություն (մմ): 304-437
Արտադրանքի քաշ (կգ): 6,1

TECH SPECS

Էներգախնայողության դաս: D
Աղմուկի մակարդակ (LwA) նվազագույն արագության դեպքում (դԲ): 49
Աղմուկի մակարդակ (LwA) առավելագույն արագության դեպքում (դԲ): 65
Աղմուկի մակարդակ (LwA) ինտենսիվ արագության դեպքում (դԲ): N/A
Ø Ծխատարի անցք (մմ): 120

ԳՈՒՅՆԵՐ

	40474252	Բեժ
	40474251	Սպիտակ