Estela 45 S-TQ 1B
Мойка врезного монтажа из Тегранита с 1-ой чашей

200մմ | Գույնի խտություն | Հեշտ մաքրում | Food safe | 200մմ

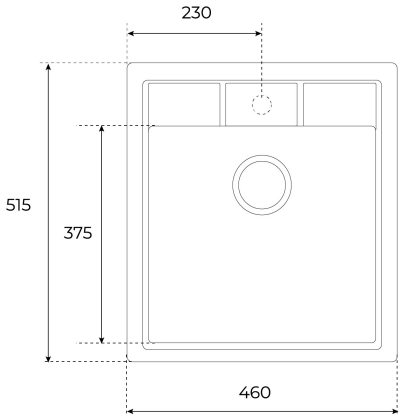

ՀՂՈՒՄ

REF: 40148073 EAN: 8421152159279

ԱՌԱՆՁՆԱՀԱՏԿՈՒԹՅՈՒՆՆԵՐ

Мойка с 1-ой чашей
Материал: Тегранит, 10 мм
Материал состоит из кварца 80%, полиэфирных смол и др. веществ
Способ монтажа: сверху (врезная)
Ширина базы - не менее 45 см, не монтировать вплотную к стене или другому модулю
Внешние размеры: 460 x 515 мм
Размеры чаши: 390 x 375 x 200 мм
Диаметр слива 3 1/2”, перелив, ручной слив
Комплектация: крепежи, сливная арматура, слив на 3 1/2”, инструкция по инсталляции
Упаковка: индивидуальная коробка
Сделано в Литве
Дополнительные аксессуары:
диспоузер TR 34.1 (40197111)
диспенсер жидкого мыла (код 40199321) - При установке данного аксессуара могут потребоваться работы по подготовке дополнительного отверстия

ՉԱՓԵՐԸ

Արտադրանքի երկարություն (մմ):
Արտադրանքի լայնություն (մմ): 515
Արտադրանքի խորություն (մմ): 200
Արտադրանքի քաշ (կգ): 8,85

ԳՈՒՅՆԵՐ

40148073	Ավազե բեժ
40148071	Թոփազ բեժ
40148071	Մարմարյա սպիտակ
40148071	Մոխրագույն մետալիկ