TR 34.1 V TYPE

Диспоузер пищевых отходов с пневмокнопкой



ՀՂՈՒՄ

REF: 40197111 **EAN:** 8421152113905

ԱՌԱՆՁՆԱՀԱՏԿՈՒԹՅՈՒՆՆԵՐ

Мощность: 3/4 л.с.
Камера измельчения 1200 мл
Измельчающие элементы: нержавеющая сталь
Два уровня измельчения (поворотные диски) из нержавеющей стали
Фланец для мойки из нержавеющей стали (рассчитан на толщину мойки до 10 мм)
Система предупреждения перегрузки отходов
Толщина ротора 3,5 см
Измельчает куриные кости и косточки персика
Асинхронный двигатель 1410 оборотов/ мин.
В комплекте: пневмокнопка, комплект труб Ø40 мм, металлический L-образный зажим, гофрированная труба, шестиугольный деблокировочный ключ (M6)
Внешние размеры: 322.5 x 182 x 127 мм
Напряжение: 220-240 Вт Частота: 50 Гц

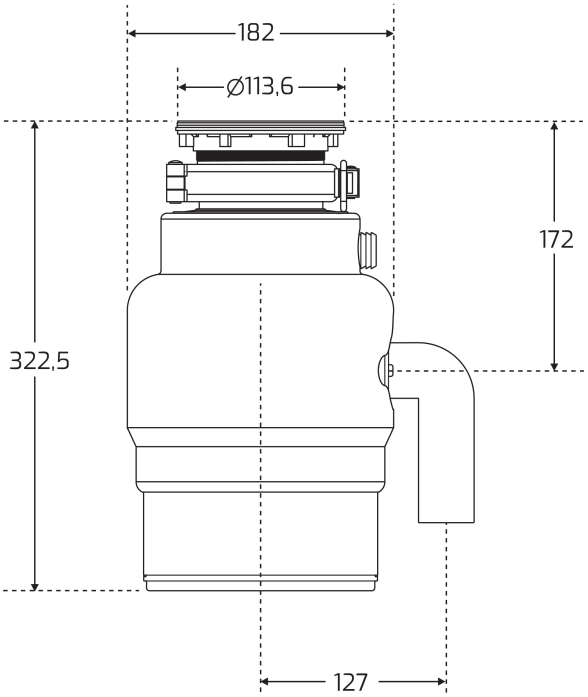

ՉԱՓԵՐԸ

Արտադրանքի երկարություն (մմ):
Արտադրանքի լայնություն (մմ):
Արտադրանքի խորություն (մմ):
Արտադրանքի քաշ (կգ):