TL 2000

Выдвижная вытяжка шириной 60 см



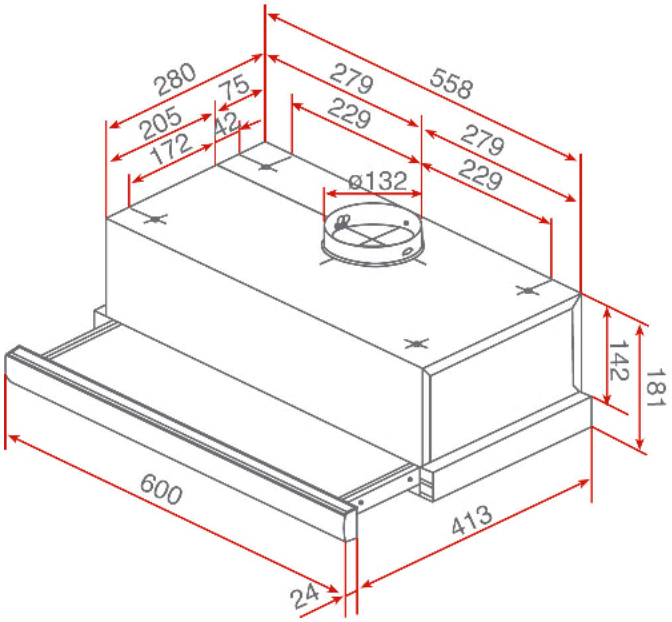

ՀՂՈՒՄ

REF: 40474008 **EAN:** 8421152069011

ՉԱՓԵՐԸ

Արտադրանքի երկարություն (մմ):
Արտադրանքի լայնություն (մմ): 600
Արտադրանքի խորություն (մմ):
Արտադրանքի քաշ (կգ): 7,6

TECH SPECS

Էներգախնայողության դաս: F
Աղմուկի մակարդակ (LwA) նվազագույն արագության դեպքում (դԲ): 55
Աղմուկի մակարդակ (LwA) առավելագույն արագության դեպքում (դԲ): 69
Աղմուկի մակարդակ (LwA) ինտենսիվ արագության դեպքում (դԲ): -
Ø Ծխատարի անցք (մմ): 120

ԳՈՒՅՆԵՐ

40474008 Չժանգոտվող պողպատ