LI4 1470 E
Встраиваемая стиральная машина с программой «Лёгкая глажка» .

Արագ ցիկլ

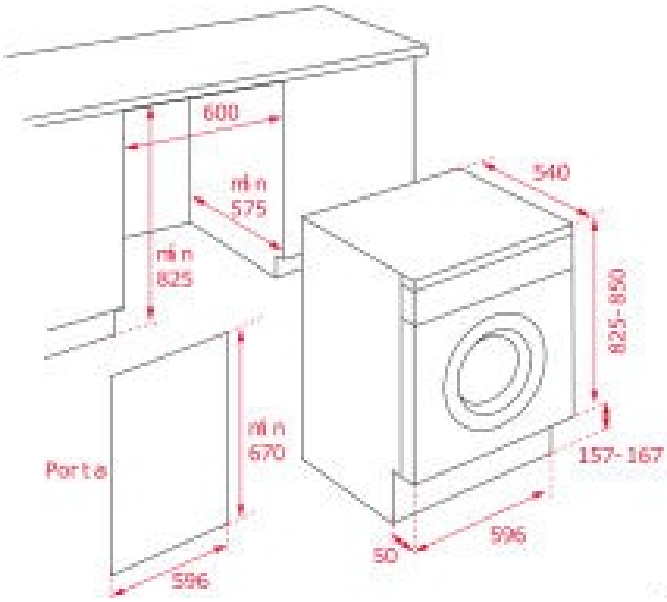

ՀՂՈՒՄ

REF: 40830100 EAN: 8421152114278

ԱՌԱՆՁՆԱՀԱՏԿՈՒԹՅՈՒՆՆԵՐ

Встраиваемая стиральная машина
Загрузка при стирке: 7 кг
15 программ стирки
Скорость отжима до 1400 об./мин.
Выбор скорости отжима 1400-1200-1000-800-600-0
Электронная панель управления
Жидкокристаллический цифровой дисплей с красными символами
Программы стирки:
быстрая стирка 15’, лёгкая глажка, дополнительное полоскание, интенсивная программа, деликатные ткани, прочные ткани
Отсрочка старта (от 1 до 24 часов)
Индикаторы на панели управления: старт/пауза, выбранная температура,оставшееся время, температура, скорость отжима, отсрочка старта, дополнительное полоскание
Автоматическая регулировка потребления воды
Кнопка пропуска отжима
Автоматическая регулировка подачи воды
Барабан из нержавеющей стали
Ёмкость барабана 52 л
Автоматическая блокировка двери
Блокировка от детей
Задержка разблокировки двери
Диаметр смотрового окна 30 см
Регулируемые передние и задние ножки
Показатели при стандартном цикле стирки:
потребление электроэнергии 1,08 кВт / цикл, 218 кВт / год, потребление воды 55 л / цикл, 10 340 л/год
Уровень шума при стирке/отжиме: 56/72
Класс энергопотребления/стирки/отжима: A+/A/B
Максимальная номинальная мощность: 2200 Вт

ՉԱՓԵՐԸ

Արտադրանքի երկարություն (մմ): 820
Արտադրանքի լայնություն (մմ): 596
Արտադրանքի խորություն (մմ): 560
Արտադրանքի քաշ (կգ): 78,5

TECH SPECS

Էներգախնայողության դաս (UE 2019/2016): -
Լվացքի էներգախնայողության դաս: A
Քամելու էներգախնայողության դաս: B
Ջրի ծախս (լ/տարի): 10340
Աղմուկի մակարդակ (դԲ): 56 + 72
Հոսանքի լարում (Վ): 220-240
Հաճախականությանուն (Հց): 50

ԳՈՒՅՆԵՐ

40830100 Սպիտակ