HR 550
Мультифункциональный духовой шкаф

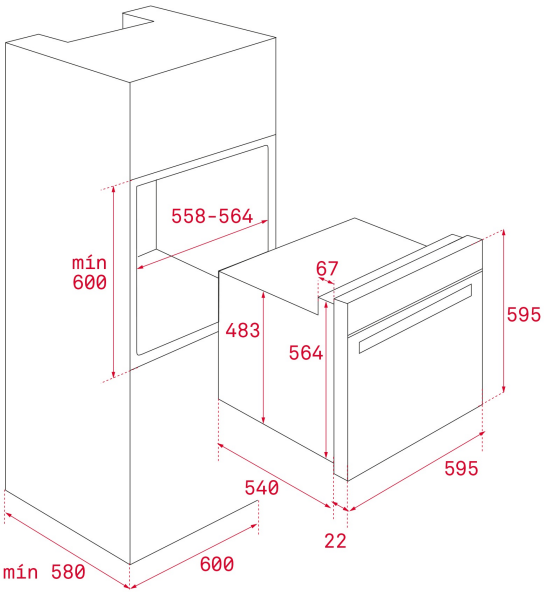

ՀՂՈՒՄ

REF: 41561017 EAN: 8421152136669

ԱՌԱՆՁՆԱՀԱՏԿՈՒԹՅՈՒՆՆԵՐ

Мультифункциональный духовой шкаф
5 режимов приготовления
Объём 57 л
Аксессуары в цвете «состаренная бронза»
Гладкое глянцевое покрытие
Аналоговый таймер с программатором окончания приготовления
Стандартный доводчик двери
Стандартный гриль
Протектор для защиты от ожога грилем
Разморозка
Легкоочищающееся покрытие Crystal Clean
Тангенциальная система охлаждения и система Mix Chamber
Внутренняя поверхность дверцы из закалённого стекла
Двухслойная термоизолированная дверца, 1 съёмное внутреннее стекло
Температурный диапазон 50-250 °C
Телескопические направляющие на 1 уровне
5-уровневые хромированные направляющие
1 глубокий противень (50 мм) с покрытием Crystal Clean, 1 стандартная решётка
Класс энергопотребления A
Кабель 110 см с вилкой
Подсветка лампой накаливания 25 Вт
Максимальная номинальная мощность 2623 Вт
Сделано в Испании

ՉԱՓԵՐԸ

Արտադրանքի երկարություն (մմ): 595
Արտադրանքի լայնություն (մմ): 595
Արտադրանքի խորություն (մմ): 562
Արտադրանքի քաշ (կգ): 32

TECH SPECS

Էներգախնայողության դաս: A
Հոսանքի լարում (Վ): 220-240
Հաճախականությանուն (Հg): 50
Առավելագույն անվանական հզորություն (Վտ): 2623

ԳՈՒՅՆԵՐ

41561017 Վանիլային պղինձ