HR 750
Мультифункциональный духовой шкаф с режимом турбо

Շրջապատի
ջերմաստիճան

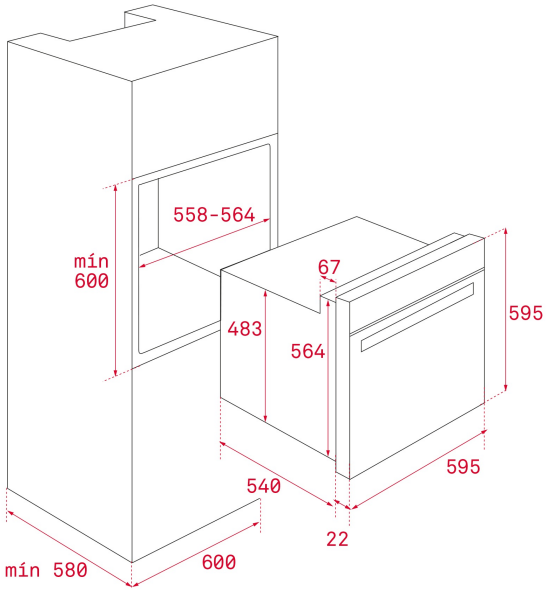

ՀՂՈՒՄ

REF: 41564013 EAN: 8421152068397

ԱՌԱՆՁՆԱՀԱՏԿՈՒԹՅՈՒՆՆԵՐ

Мультифункциональный духовой шкаф с режимом турбо
9 режимов приготовления
Объём 57 л
Аксессуары в цвете «состаренная бронза»
Матовое текстурированное покрытие
Аналоговый таймер с программатором окончания приготовления
Стандартный доводчик двери
Откидной макси-гриль
Протектор для защиты от ожога грилем
Турборежим
Легкоочищающееся покрытие Crystal Clean
Тангенциальная система охлаждения и система Mix Chamber
Внутренняя поверхность дверцы из закалённого стекла
Двухслойная термоизолированная дверца, 1 съёмное внутреннее стекло
Температурный диапазон 50-250 °C
Телескопические направляющие на 2 уровнях
5-уровневые хромированные направляющие
1 глубокий противень (50 мм) с покрытием Crystal Clean, 1 противень для выпечки с покрытием Crystal Clean, 1 стандартная решётка
Класс энергопотребления A
Кабель 110 см с вилкой
Подсветка лампой накаливания 25 Вт
Максимальная номинальная мощность 2693 Вт
Сделано в Испании

ՉԱՓԵՐԸ

Արտադրանքի երկարություն (մմ): 595
Արտադրանքի լայնություն (մմ): 595
Արտադրանքի խորություն (մմ): 562
Արտադրանքի քաշ (կգ): 34

TECH SPECS

Էներգախնայողության դաս: A
Հոսանքի լարում (Վ): 220-240
Հաճախականությանուն (Հց): 50
Առավելագույն անվանական հզորություն (Վտ): 2693

ԳՈՒՅՆԵՐ

41564013 Անտրացիտային էմալ /Հնեցված բրոնզ