Classic 1½B
Мойка врезного монтажа из нержавеющей стали с 1-ой основной и 1-ой дополнительной чашами

Հիգիենա

Կյանքի երաշխիք

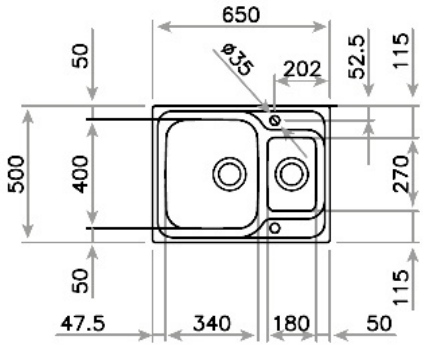

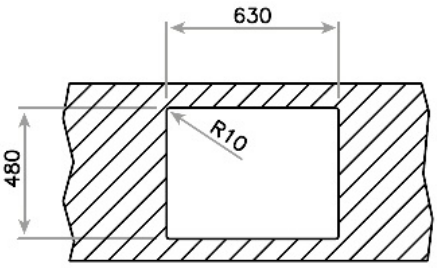

ՀՂՈՒՄ

REF: 10119079 EAN: 8421152031391

ԱՌԱՆՁՆԱՀԱՏԿՈՒԹՅՈՒՆՆԵՐ

Мойка с 1-ой основной и 1-ой дополнительной чашами
Нержавеющая сталь AISI 304, 0,8 мм - верх / 0,8-0,7 мм - чаши
Конструкция: реверсивная
Способ монтажа: сверху (врезная)
Монтаж : ширина базы - не менее 65 см, не монтировать вплотную к стене или другому модулю
Внешние размеры: 650 x 500 мм
Размеры чаш: 340 x 400 x 193 мм, 180x270x125 мм
Диаметр слива 3 1/2”, перелив
Комплектация: крепежи, сливная арматура, корзинчатый слив на 3 1/2”, уплотнительная лента прикреплена к периметру мойки, инструкция по инсталляции
Упаковка: индивидуальная коробка
Сделано в Испании
Дополнительные аксессуары:
корзина для посуды (код 40199037)
деревянная разделочная доска (код 40199222)
диспоузер TR 23.1 (код 40197101)
диспенсер жидкого мыла (код 40199310) - При установке данного аксессуара могут потребоваться работы по подготовке дополнительного отверстия

ՉԱՓԵՐԸ

Արտադրանքի երկարություն (մմ):
Արտադրանքի լայնություն (մմ): 500
Արտադրանքի խորություն (մմ): 190
Արտադրանքի քաշ (կգ): 3,98

ԳՈՒՅՆԵՐ

10119079 Չժանգոտվող պողպատ