IC 915

Дизайнерский смеситель . Разработан в соавторстве со знаменитым испанским дизайнером Sara de la Mata . Серия смесителей ICON выиграла дизайнерский

Anti-Scale Aerator

Swivel Spout

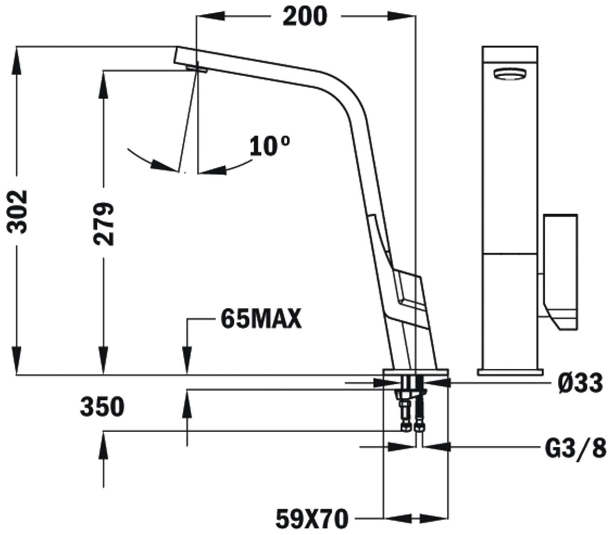

ՀՂՈՒՄ

REF: 33915021W EAN: 8421152103197

ԱՌԱՆՁՆԱՀԱՏԿՈՒԹՅՈՒՆՆԵՐ

Дизайнерский смеситель
Разработан в соавторстве
со знаменитым испанским
дизайнером Sara de la Mata
Серия смесителей ICON выиграла
дизайнерский конкурс Red Dot Award
Поворотный излив
Противонакипной аэратор
встроен в излив
Гибкие подводящие трубки
в стальной оплётке
Система водосбережения
Картридж 25 мм
Радиус 200 мм
Высота 279 мм/302 мм

ՉԱՓԵՐԸ

Արտադրանքի երկարություն (մմ):
Արտադրանքի լայնություն (մմ):
Արտադրանքի խորություն (մմ):
Արտադրանքի քաշ (կգ): 2,4

ԳՈՒՅՆԵՐ

	33915021W	Սպիտակ
	33915020W	Բեժ
	33915020W	Քրոմ
	33915020W	Կարբոն
	33915020W	Սպիտակ