Liva 60 S-TQ
Мойка врезного монтажа из Тегранита с 1-ой чашей

200մմ | Գույնի խտություն | Հեշտ մաքրում | Food safe | 200մմ

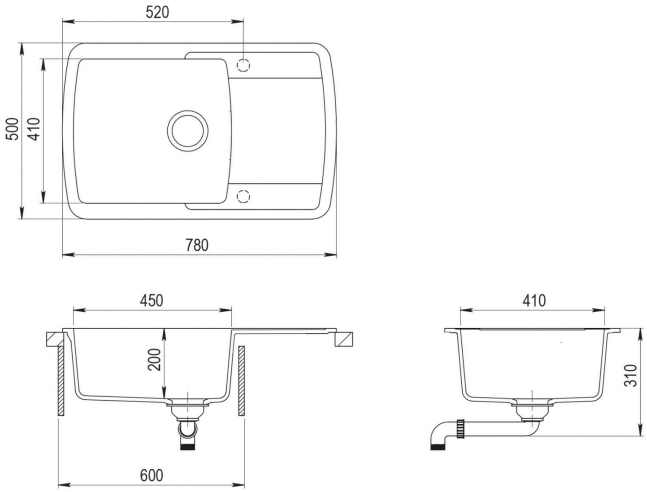

ՀՂՈՒՄ

REF: 40148180 EAN: 8421152156247

ԱՌԱՆՁՆԱՀԱՏԿՈՒԹՅՈՒՆՆԵՐ

Мойка с 1-ой чашей
Материал: Тегранит, 10 мм
Материал состоит из кварца 80%, полиэфирных смол и др. веществ
Конструкция: реверсивная
Способ монтажа: сверху (врезная)
Ширина базы - не менее 60 см, не монтировать вплотную к стене или другому модулю
Внешние размеры: 780 x 500 мм
Размеры чаши: 450 x 410 x 200 мм
Диаметр слива 3 1/2”, перелив, клапан-автомат
Комплектация: крепежи, сливная арматура, слив на 3 1/2”, инструкция по инсталляции
Упаковка: индивидуальная коробка
Сделано в Литве
Дополнительные аксессуары:
диспоузер TR 34.1 (40197111)
диспенсер жидкого мыла (код 40199321) - При установке данного аксессуара могут потребоваться работы по подготовке дополнительного отверстия

ՉԱՓԵՐԸ

Արտադրանքի երկարություն (մմ):
Արտադրանքի լայնություն (մմ): 500
Արտադրանքի խորություն (մմ): 200
Արտադրանքի քաշ (կգ): 15,90

ԳՈՒՅՆԵՐ